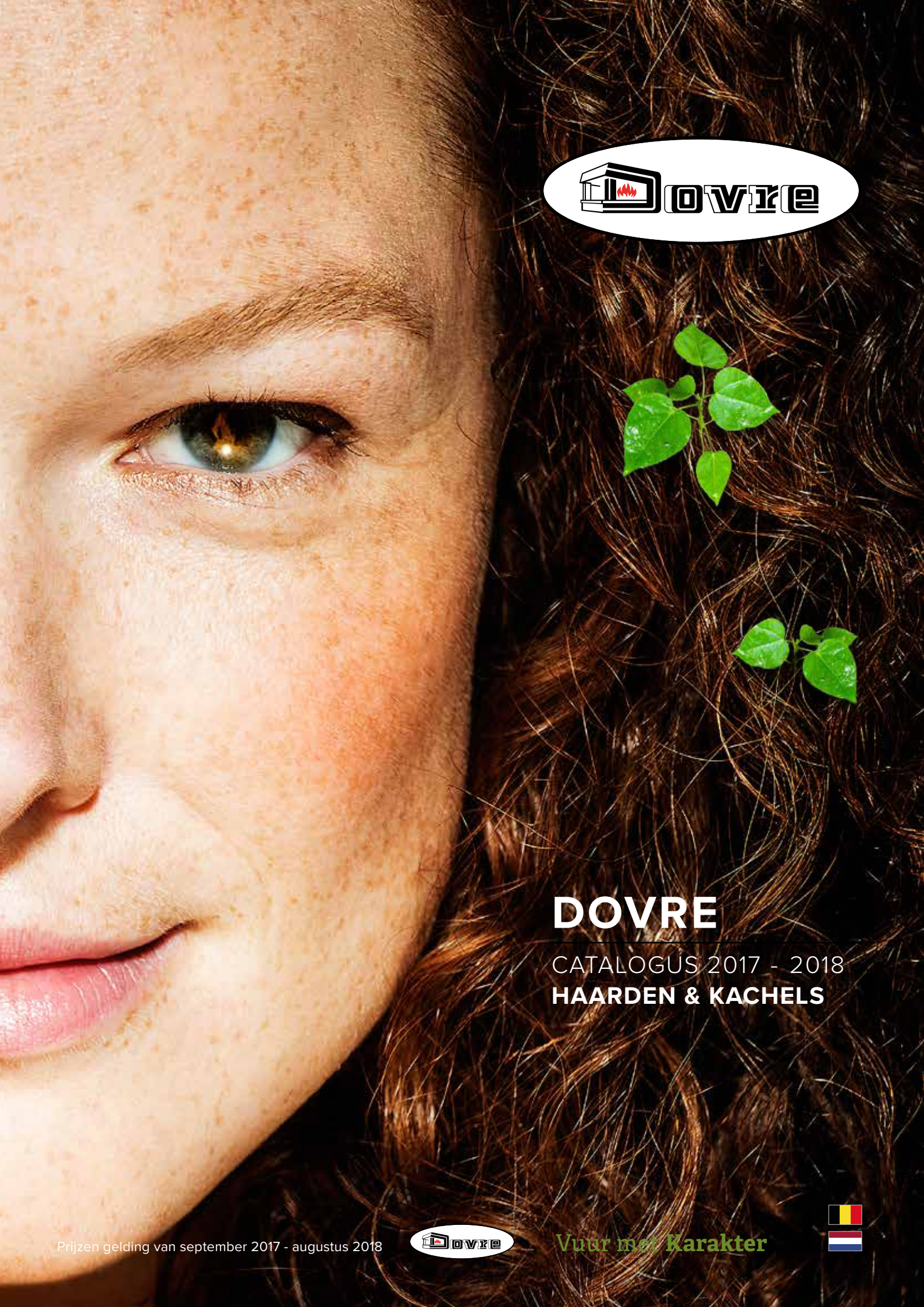

DOVRE

CATALOGUS 2017 - 2018

HAARDEN & KACHELS

Prijzen gelding van september 2017 - augustus 2018

Vuur met Karakter

Dovre NV uit België is een familiebedrijf dat gespecialiseerd is in de ontwikkeling, productie en verkoop van haarden en kachels uit hoogwaardig gietijzer. Het bedrijf is al vele jaren een autoriteit op het gebied van ijzergieten. De producten van Dovre staan vooral bekend om hun kwaliteit en aantrekkelijk design, hoge rendement en milieubewuste verbranding. Deze prestatieparameters, die ruimschoots voldoen aan de internationale normen, worden met veel vakkennis en toewijding ontwikkeld. Dovre houdt van de authentieke warmte met echte vlammen en van producten met een smaakvol design die passen in iedere huiskamer. Het bedrijf blijft innoveren en creëren voor nog meer warmte en gezelligheid.

Vuur met **Karakter**

De Dovre-haarden en -kachels vinden hun oorsprong in de barre winters van het Hoge Noorden. Al meer dan 80 jaar lang leveren ze dagelijks het bewijs van hun uitzonderlijke kwaliteiten.
Ook in onze streken hebben de Dovre-producten de afgelopen jaren een ijzersterke reputatie opgebouwd op het gebied van warmtetechnologie. Honderdduizenden mensen genieten al van de behaaglijke warmte en gezelligheid van een Dovre in hun huiskamer. De kachels en haarden van Dovre worden gemaakt uit hoogwaardig gietijzer, de ideale warmtegeleider.

Inbouw- en Inzethaarden

VISTA	P. 9
ZEN	P. 15
2175	P. 19
2176	P. 20
VISTA "I"	P. 23
PHOENIX	P. 25
2576	P. 29
20-SERIE	P. 31

Gaskachels

SENSE	P. 41
VINTAGE	P. 43
ASTRO4	P. 47
750	P. 48
425	P. 49
725	P. 50

Kachels

ROCK	P. 55
BOLD	P. 59
SENSE	P. 61
VINTAGE	P. 67
760	P. 73
640	P. 75
TAI	P. 77
525CB	P. 80
325CB	P. 81
BOW	P. 83
BRUT	P. 87
ASTRO4	P. 88
ASTRO3	P. 91
ASTRO2	P. 93
425GM	P. 94
250	P. 95
310GX	P. 96
300CB	P. 97
100CBS	P. 98
360CB3	P. 100
350CB3	P. 101

Prijslijst & Technische specificaties

INBOUWHAARDEN	P. 111
INZETHAARDEN	P. 115
GASKACHELS	P. 119
KACHELS	P. 123

INBOUWHAARD OF INZETHAARD?

Het aanbod inbouwtoestellen van Dovre bestaat enerzijds uit een reeks inbouwhaarden die u kunt inbouwen in nieuwe schouwconstructies. Anderzijds zijn er de inzethaarden (ook wel inbouwcassettes of inserts genoemd). Deze zijn oorspronkelijk ontworpen om in bestaande schouwen te plaatsen, maar kunnen ook in nieuwe schouwen worden ingebouwd.

Inbouwhaarden zijn volledig ingebouwd in de schoorsteenmantel en kunnen achteraf niet zonder breekwerken worden verwijderd. Deze toestellen zijn zowel met als zonder convectiemantel of ventilatoren verkrijgbaar. Inbouwhaarden worden doorgaans gebruikt in nieuw te bouwen schouwmantels. Alle standaard onderhoudswerkzaamheden aan het toestel kunnen gebeuren via de deuropening.

Inzethaarden (ook wel inbouwcassettes of inserts genoemd) worden dankzij hun compacte vorm en vlakke bovenkant in een opening in de schouwmantel geschoven. De kader van het toestel dekt de opening af. Op dezelfde manier kunnen deze toestellen achteraf eenvoudig en zonder breekwerken uit de schouwmantel worden verwijderd. Inzethaarden zijn uitgerust met een convectiemantel en vaak ook met ventilatoren. Ze worden typisch gebruikt in de vervangingsmarkt en in bestaande schouwmantels geplaatst, maar kunnen ook voor nieuwbouwprojecten worden aangewend. Alle standaard onderhoudswerkzaamheden aan het toestel kunnen gebeuren via de deuropening. Daarvoor moeten geen breekwerken worden uitgevoerd.

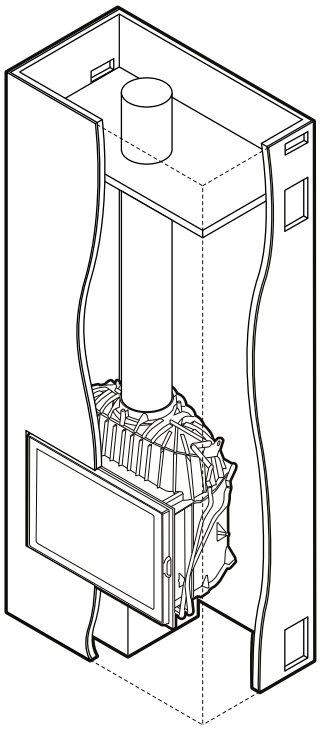

INBOUWHAARD

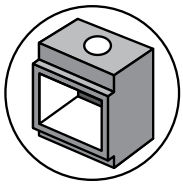

INBOUW

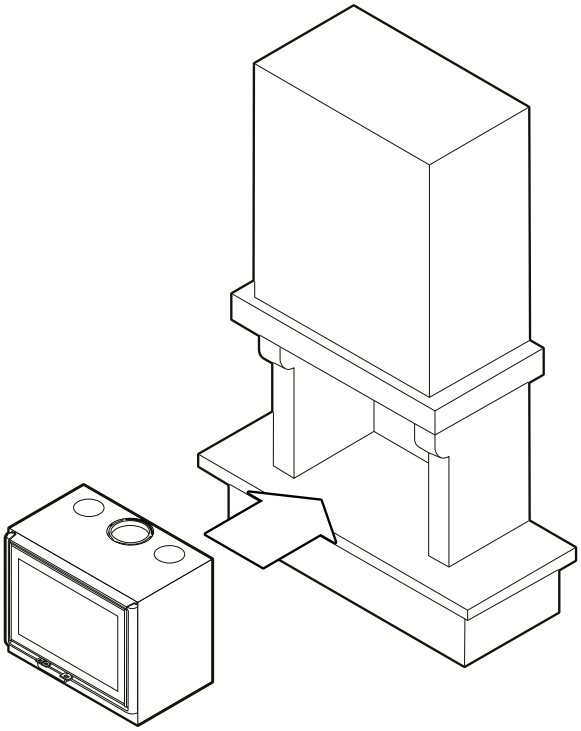

INZETHAARD

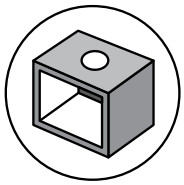

INZET

Inbouw- en Inzethaarden

Al vele jaren verwarmt de mensheid zich aan een open vuur. Dansende vlammen blijven een grote aantrekkingskracht uitoefenen. Met de inbouw- of inzethaard heeft u nu een prachtig alternatief voor de traditionele openhaard. Moderne technieken zorgen ervoor dat uw haard een zeer functionele en milieubewuste manier van verwarmen wordt. Dankzij een uiterst efficiënte verbranding heeft u controle over de verbranding en verbruikt u minder brandstof.

VISTA901, KADER 25MM

Qua afwerking heeft u de keuze tussen de minimalistische rand van 4mm en een afwerkkader van 25mm. Beiden zijn standaard voorzien.

OPTIES

- Verstelbare poten-set (enkel beschikbaar voor "C"versies)
- Ventilator (enkel beschikbaar voor "C"versies)
- Hitteschild

ENERGIE SCORE

A+

VISTA

- VISTA900 & VISTA900C
- VISTA800 & VISTA800C
- VISTA700 & VISTA700C
- VISTA600 & VISTA600C

INBOUW HOUT

INBOUWHAARDEN

ALGEMENE SPECIFICATIES

- Brandstof: hout
- Plaats rookafvoer: bovenaansluiting
- Aansluiting voor externe luchtaanvoer
- Ø aansluiting rookafvoer:
  - VISTA600 & 700: Ø 150mm
  - VISTA800 & 900: Ø 200mm
- 4 afmetingen
- Met of zonder convectiekast
- Versies met convectiemantel bevatten aansluitingen voor warmeluchtkanalen
- Stijlvol, zwart gelakt gietijzer en plaatstaal
- Keuze tussen de minimalistische rand van 4mm en een afwerkkader van 25mm. Beiden zijn standaard voorzien.
- Grote landscape glasdeur
- Perfecte controle over het vlammenspel
- Efficiënte, gecontroleerde verbranding: optimaal gebruik van brandstof.
- Sokkel standaard aanwezig bij elke VISTA haard (versie C).
- Keuze uit vermiculiet of gietijzeren gietwerk

ALGEMENE SPECIFICATIES

VISTA900 & VISTA900C

- Keuze binnenwerk:
  - VISTA901 (C) met gietijzeren binnenwerk
  - VISTA902 (C) met vermiculiet binnenwerk
- Lengte houtblokken: 60cm
- Nominaal vermogen: 14,0kW
- Vermogensbereik: 4,7-16,0kW
- Rendement: 80%

VISTA800 & VISTA800C

- Keuze binnenwerk:
  - VISTA801 (C) met gietijzeren binnenwerk
  - VISTA802 (C) met vermiculiet binnenwerk
- Lengte houtblokken: 60cm
- Nominaal vermogen: 12,0kW
- Vermogensbereik: 4,0-14,0kW
- Rendement: 82%

VISTA700 & VISTA700C

- Keuze binnenwerk:
  - VISTA701 (C) met gietijzeren binnenwerk
  - VISTA702 (C) met vermiculiet binnenwerk
- Lengte houtblokken: 50cm
- Nominaal vermogen: 10,0kW
- Vermogensbereik: 3,3-12,0kW
- Rendement: 83%

VISTA600 & VISTA600C

- Keuze binnenwerk:
  - VISTA601 (C) met gietijzeren binnenwerk
  - VISTA602 (C) met vermiculiet binnenwerk
- Lengte houtblokken: 40cm
- Nominaal vermogen: 8,0kW
- Vermogensbereik: 2,7-10,0kW
- Rendement: 80%

zwart gelakte gietijzeren lamellen.

vermiculiet stenen

VISTA901, MINIMALISTISCHE RAND

VISTA901 & VISTA902

Prijs vanaf (incl. 21% BTW):

VISTA901:	€ 2.873,75
VISTA902:	€ 2.716,45

Rendement: 80%
BxHxD: 880x450x400 mm

Landscape houthaard met glasdeur van 90cm breed.

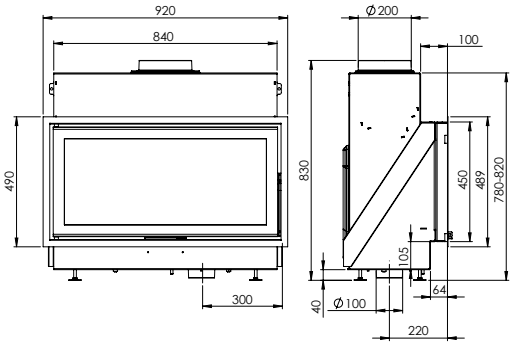

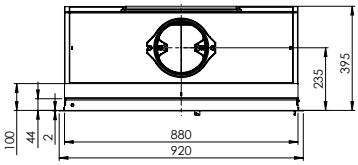

VISTA901C & VISTA902C

Prijs vanaf (incl. 21% BTW):

VISTA901C:	€ 3.285,15
VISTA902C:	€ 3.127,85

Rendement: 80%
BxHxD: 920x1010-1050x415 mm

Landscape houthaard met convectiekast en glasdeur van 90cm breed.

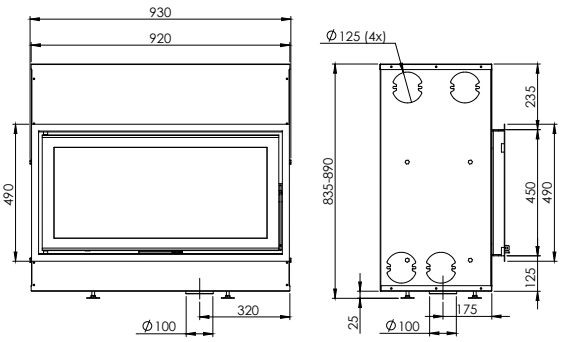

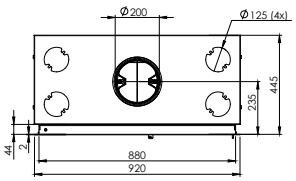

VISTA802, KADER 25MM

VISTA801 & VISTA802:

Prijs vanaf (incl. 21% BTW):

VISTA801:	€ 2.698,30
VISTA802:	€ 2.541,00

Rendement: 82%
BxHxD: 780x450x400 mm

Landscape houthaard met glasdeur van 80cm breed.

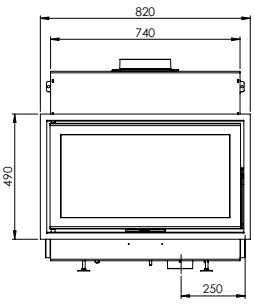

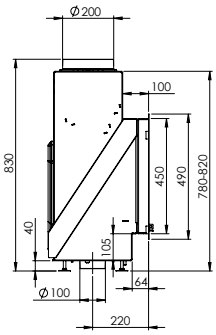

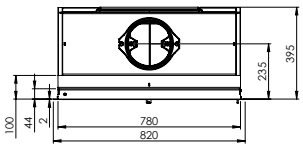

VISTA801C & VISTA802C

Prijs vanaf (incl. 21% BTW):

VISTA801C:	€ 3.067,35
VISTA802C:	€ 2.928,20

Rendement: 82%
BxHxD: 820x1010-1050x415 mm

Landscape houthaard met convectiekast en glasdeur van 80cm breed.

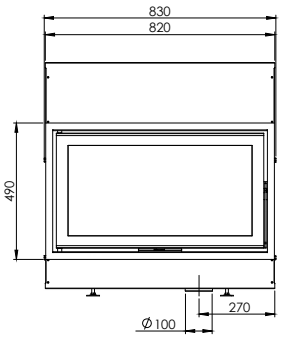

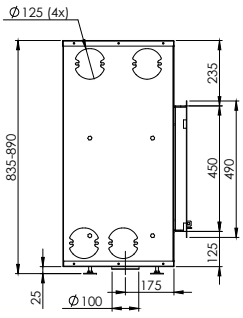

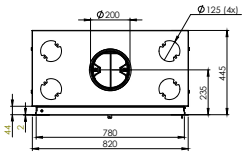

VISTA701, KADER 25MM

VISTA701& VISTA 702

Prijs vanaf (incl. 21% BTW):

VISTA701:	€ 2.510,75
VISTA702:	€ 2.377,65

Rendement: 83%
BxHxD: 680x400x400 mm

Landscape houthaard met glasdeur van 70cm breed.

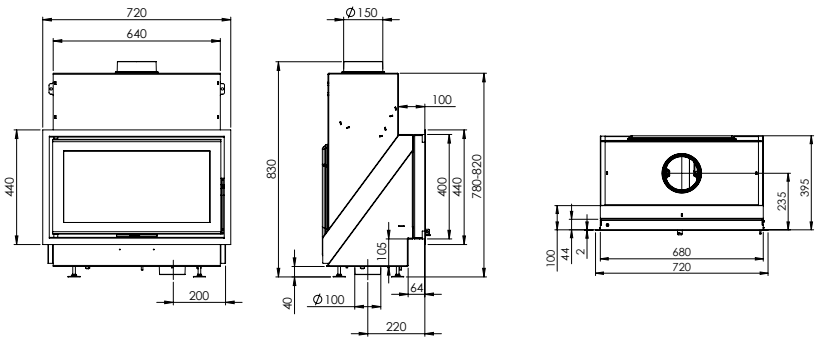

VISTA701C & VISTA702C

Prijs vanaf (incl. 21% BTW):

VISTA701C:	€ 2.855,60
VISTA702C:	€ 2.722,50

Rendement: 83%
BxHxD: 720x1010-1050x415 mm

Landscape houthaard met convectiekast en glasdeur van 70cm breed.

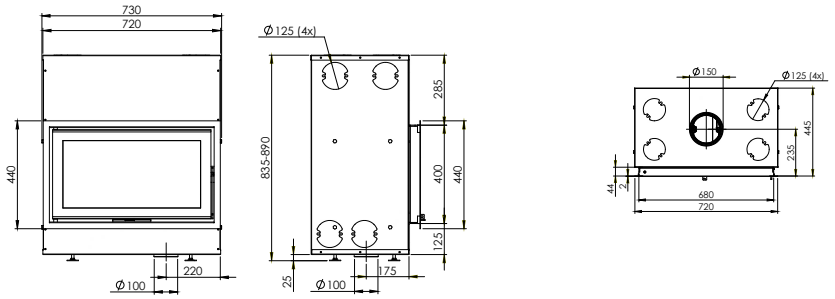

VISTA601, KADER 25MM

VISTA601: & VISTA602

Prijs vanaf (incl. 21% BTW):

VISTA601:	€ 2.317,15
VISTA602:	€ 2.202,20

Rendement: 80%
BxHxD: 580x400x400 mm

Landscape houthaard met glasdeur van 60cm breed.

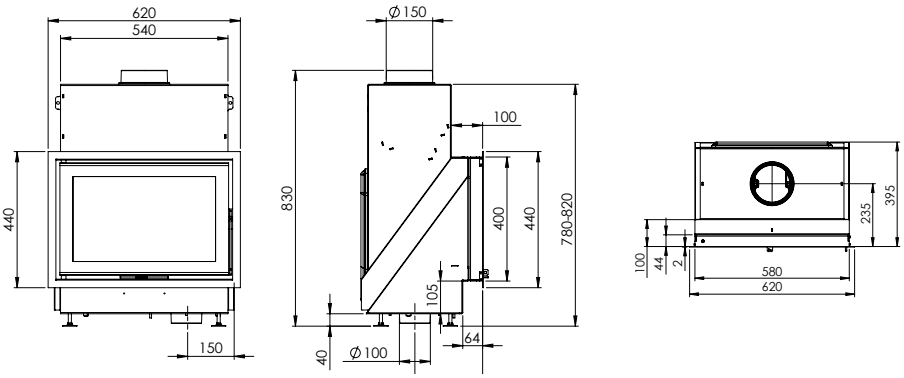

VISTA601C & VISTA602C

Prijs vanaf (incl. 21% BTW):

VISTA601C:	€ 2.637,80
VISTA602C:	€ 2.528,90

Rendement: 80%
BxHxD: 620x1010-1050x415 mm

Landscape houthaard met convectiekast en glasdeur van 60cm breed.

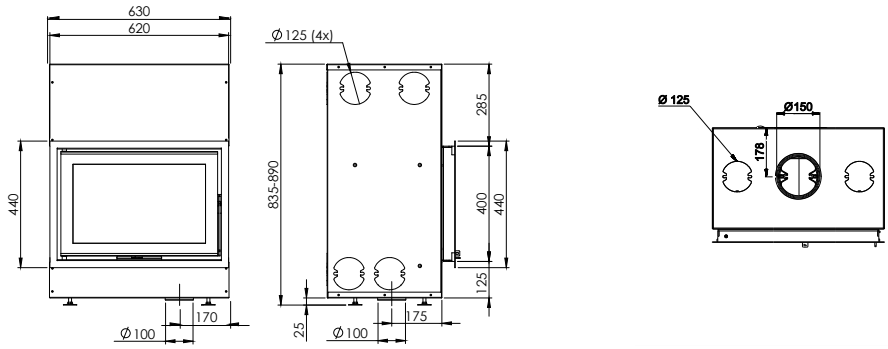

ZEN100

Optioneel:
verlengbare
potenset en
muurverankering

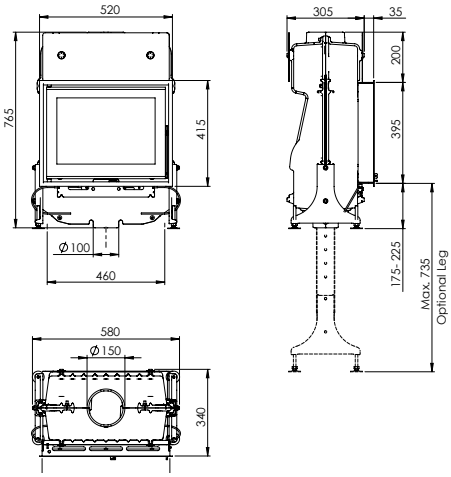

ZEN100:
Prijs vanaf (incl. 21% BTW):
€ 2.147,75

Rendement: 80%
BxHxD: 580x765x340 mm

Compacte houthaard met laag vermogen. Frontversie.

ZEN

- ZEN100
- ZEN102

INBOUW HOUT

INBOUWHAARDEN

ALGEMENE SPECIFICATIES

- Brandstof: hout
- Nominaal vermogen: 4,8kW
- Vermogensbereik: 1,9-5,9kW
- Ø aansluiting rookafvoer: 150mm
- Plaats rookafvoer: bovenaansluiting
- Lengte houtblokken: 30cm
- Aansluiting voor externe luchtaanvoer
- Frontversie (ZEN100) of een dubbelzijdige doorkijkversie (ZEN102)
- Zwart gelakt met smalle kader van 15mm breed
- Compacte en slanke afmeting, minimale inbouwdiepte
- Een innovatief gepatenteerd product met een unieke verbranding dankzij de verdiepte stookbodem
- Ideale oplossing voor lage-energiewoningen

OPTIES

- Verlengbare potenset en muurverankering
- Verdiepte kader van 25mm breed en 50mm diep + aangepaste handgreep
- Optionele kit van Promat-materiaal : zelfbouwpakket

ENERGIE SCORE

A+

BEKROOND MET AWARD VOOR VOOR MILIEUVRIENDELIJKHEID
De DOVRE ZEN werd in 2015 bekroond met de prestigieuze Noorse “Bioenergy Innovation award” voor zijn design en innovatieve verbrandingstechniek. Met onze ZEN kiest u voor een uitzonderlijk efficiënte en milieuvriendelijke verbranding met een minimum aan houtverbruik.

ZEN102 + PROMAT

ZEN102

Luchtstromingen
Verse lucht (blauw)
Airwash vensterspoeling (groen)
Rookafvoer (rood)

Dubbel glas voor extra isolatie

Verdiepte stookbodem

Minimale inbouwdiepte

Optionele verdiepte kader

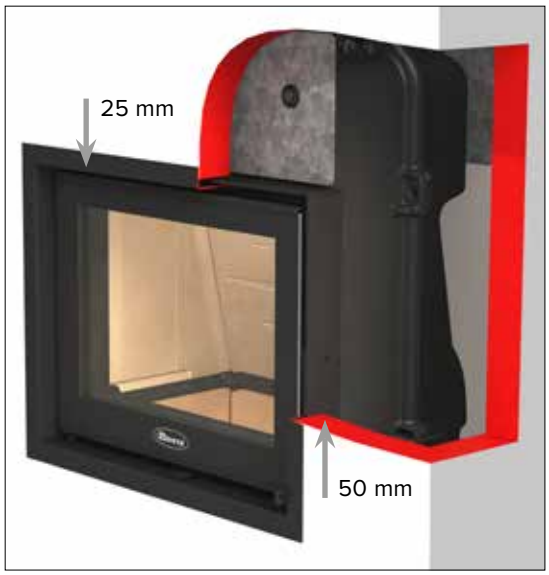

ZEN102:
Prijs vanaf (incl. 21% BTW):
€ 2.553,10

Rendement: 80%
BxHxD: 580x765x340 mm

Compacte houthaard met laag vermogen. Doorkijkversie.

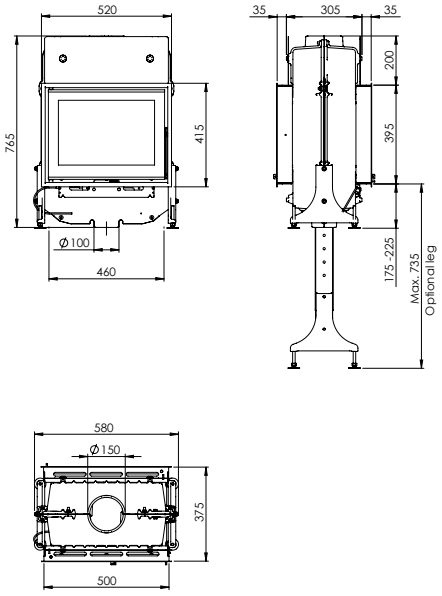

ZEN102

BEKROONDE HAARD ALS VRIJSTAANDE SCHOUW

U bent geïnteresseerd in een ZEN-inbouwhaard van DOVRE, maar twijfelt nog over waar of hoe u hem juist wilt? Overweeg dan een optionele Promat mantel, nu verkrijgbaar op de ZEN100 of aanpasbaar voor ZEN102.

De kwaliteitsvolle omkasting bestaat uit het brandwerende materiaal PROMAFOUR®.
Indien gewenst, kunt u het geheel nog verder personaliseren met aanvullend Promat plaatmateriaal of een likje verf in een zelfgekozen kleur.
Tip: bestel ook de verlengbare potenset bij het Promat zelfbouwpakket.

"Do it yourself"
met de optionele Promat-mantel als zelfbouwpakket

2175CBS3CP, OMGEBOUWD TOT HOEKHAARD

2175

- 2175CBS3CP
- 2175CBS3

INBOUW HOUT

INBOUWHAARDEN

ALGEMENE SPECIFICATIES

- Brandstof: hout
- Nominaal vermogen: 10,0kW
- Vermogensbereik: 3,3-12,0kW
- Ø aansluiting rookafvoer: 150mm
- Plaats rookafvoer: boven- en achteraansluiting in hoek van 45°
- Lengte houtblokken: 50cm
- Aansluiting voor externe luchtaanvoer
- Keuze tussen frontversie, hoekhaard of haard met 3-zijdig glas
- Versie zonder of met convectiekast (CP)
- De deur draait open naar links en kan optioneel omgebouwd worden met draairichting naar rechts.

OPTIE

- Keuze uit verschillende kadersets: minimalistisch, 4-zijdig of plano.
- Ventilator : VSET2180 (400m³/h en 4 snelheden schakelaar)
- Ombouwset voor hoekhaard 2175CBS3: (OMB.2175CB)
- Opzet vuurkorf: 01.91699.021
- Ombouwset draairichting deur 01.91796.021 (GS75L)

ENERGIE SCORE

A

2175CBS3

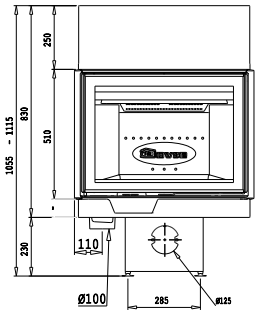

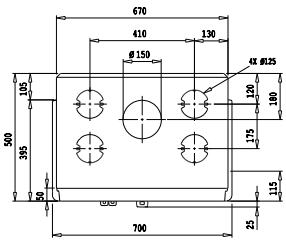

2175CBS3CP:
Prijs vanaf (incl. 21% BTW):
€ 2.807,20

Rendement: 76%
BxHxD: 670x1055-1115x500 mm

Houthaard met strakke glasdeur en zijwanden in glas. Met convectiekast en sokkel. Ombouwmogelijkheid tot hoekhaard.

2175CBS3:
Prijs vanaf (incl. 21% BTW):
€ 2.504,70

Rendement: 76%
BxHxD: 670x820x430 mm

Houthaard met strakke glasdeur en zijwanden in glas. Ombouwmogelijkheid tot hoekhaard.

2176

- 2176CBSCP
- 2176CBS

INBOUW HOUT

INBOUWHAARDEN

ALGEMENE SPECIFICATIES

- Brandstof: hout
- Nominaal vermogen: 10,0kW
- Vermogensbereik: 3,3-12,0kW
- Ø aansluiting rookafvoer: 150mm
- Plaats rookafvoer: bovenaansluiting
- Lengte houtblokken: 50cm
- Aansluiting voor externe luchtaanvoer
- Hoge strakke glasdeur
- Inclusief aslade
- De deur draait open naar links en kan optioneel omgebouwd worden met draairichting naar rechts.

OPTIE

- Keuze uit verschillende kadersets: minimalistisch, 4-zijdig of plano.
- Ventilator : VSET2180 (400m³/h en 4 snelheden schakelaar)
- Vuurkorf 70.77089.000
- Ombouwset draairichting deur GS76L

KADERS 2176CBS(CP)

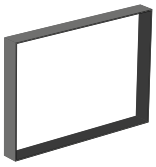

MINIMALISTISCH
K76CBS/MINI
kaderbreedte = 4mm
LxH = 679x579

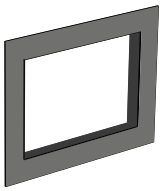

PLANO
K76CBSPLANOB
kaderbreedte =103mm
LxH = 870x780

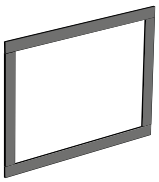

VIERZIJDIG
K76CBS/4/B
kaderbreedte = 20mm
LxH = 704x618.5

ENERGIE SCORE

A

2176CBSCP/B, 4-ZIJDIGE 2CM KADER

2176CBSCP, MINIMALISTISCHE KADER

2176CBSCP:
Prijs vanaf (incl. 21% BTW):
€ 2.232,45

Rendement: 75,90%
BxHxD: 670x1055-1155x500 mm

Houthaard met strakke hoge glasdeur (60 cm hoog). Met convectiekast en sokkel.

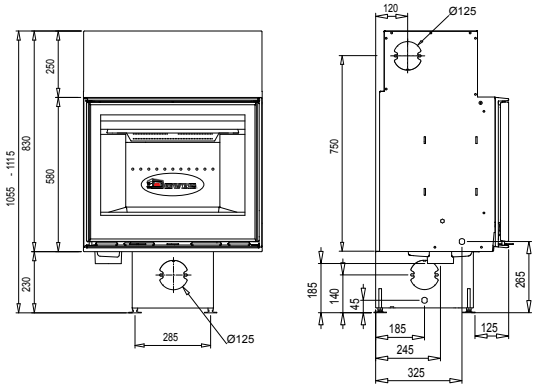

2176CBS:
Prijs vanaf (incl. 21% BTW):
€ 2.692,25

Rendement: 75,90%
BxHxD: 670x820x430 mm

Houthaard met hoge glasdeur (60 cm hoog).

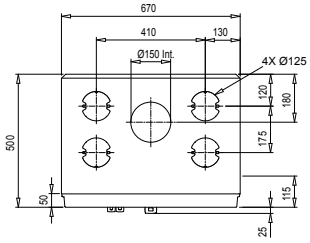

VISTA801I MET MINIMALISTISCHE RAND

VISTA701I:
Prijs vanaf (incl. 21% BTW):
€ 2.873,75

Rendement: 78%
BxHxD: 690x490x440 mm

VISTA inzethaard met convectiekast en ventilator, glasdeur 70cm breed. Interieur: lamellen.

VISTA702I:
Prijs vanaf (incl. 21% BTW):
€ 2.825,35

Rendement: 78%
BxHxD: 690x490x440 mm

VISTA inzethaard met convectiekast en ventilator, glasdeur 70cm breed. Interieur: vermiculiet.

VISTA801I:
Prijs vanaf (incl. 21% BTW):
€ 3.037,10

Rendement: 75%
BxHxD: 790x590x440 mm

VISTA inzethaard met convectiekast en ventilator, glasdeur 80cm breed. Interieur: lamellen.

VISTA802I:
Prijs vanaf (incl. 21% BTW):
€ 2.958,45

Rendement: 75%
BxHxD: 790x590x440 mm

VISTA inzethaard met convectiekast en ventilator, glasdeur 80cm breed. Interieur: vermiculiet.

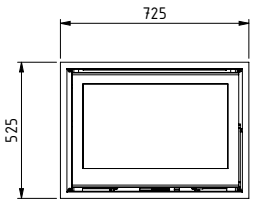

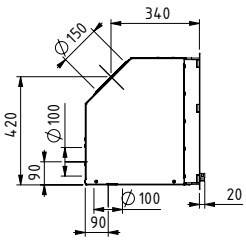

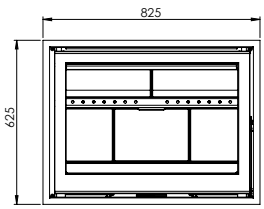

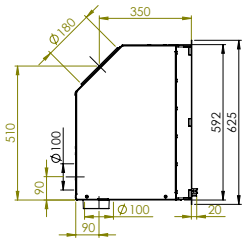

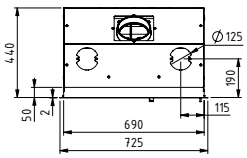

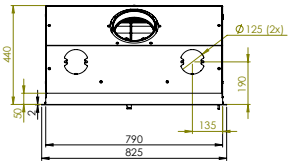

VISTA "I"

- VISTA801 I & VISTA802 I
- VISTA701 I & VISTA702 I

INZET HOUT

IDEAAL VOOR BESTAANDE SCHOUWEN: **INZETHAARDEN**

ALGEMENE SPECIFICATIES

VISTA700I

- Keuze binnenwerk:
  - VISTA701I met gietijzeren binnenwerk
  - VISTA702I met vermiculiet binnenwerk
- Lengte houtblokken: 50cm
- Nominaal vermogen: 10,0kW
- Vermogensbereik: 3,3-12,0kW
- Rendement: > 75%

VISTA800I

- Keuze binnenwerk:
  - VISTA801I met gietijzeren binnenwerk
  - VISTA802I met vermiculiet binnenwerkLengte houtblokken: 60cm
- Nominaal vermogen: 11,0kW
- Vermogensbereik: 4,0-14,0kW
- Rendement: 75%

ENERGIE SCORE

A

ALGEMENE SPECIFICATIES

- Brandstof: hout
- Ø aansluiting rookafvoer: 150mm
- Plaats rookafvoer: boven- en achteraansluiting in hoek van 45°j
- 2 afmetingen: 800i en 700i
- Stijlvol, zwart gelakt gietijzer en plaatstaal
- Keuze tussen de minimalistische rand van 6mm en een afwerkkader van 25mm. Beiden zijn standaard voorzien.
- Grote glasdeur
- Ideaal voor bestaande schouw bij renovatie!

zwart gelakte gietijzeren lamellen.

vermiculiet stenen

VISTA701I MET AFWERKKADER 25MM EN VERMICULIET

PHOENIX I

PHOENIX

INZET HOUT

INZETHAARDEN

ALGEMENE SPECIFICATIES PHOENIX:

- Brandstof: hout
- Nominaal vermogen: 9,0 kW
- Ø aansluiting rookafvoer: 150mm
- Plaats rookafvoer: bovenaansluiting
- Lengte houtblokken: 30cm
- Retrofit voor DOVRE2000-haard: makkelijke ombouw!
- Eveneens mogelijk om bij nieuwbouw in te bouwen
- Of als vervanging bij renovatie

OPTIES

- 02.52267.000: optionele hitteschild en poten, ideaal voor nieuwbouw

ENERGIE SCORE

A+

DOVRE2000:
UW VROEGERE INZETHAARD

Dankzij Phoenix bouwt u uw oude DOVRE2000 haard eenvoudig om.

Dankzij het optionele hitteschild en poten is deze inzethaard een prima oplossing voor uw nieuwbouw.

PHOENIX I:
DE GETRANSFORMEERDE INZETHAARD

PHOENIX II

Afhankelijk van de hoogte van de deur van de originele haard kiest u voor Phoenix I of voor Phoenix II .

538 mm

599 mm

PHOENIXI:
Prijs vanaf (incl. 21% BTW):
€ 3.079,45

Rendement: 80%
BxHxD: 725x622x463 mm

Phoenix inzethaard met panoramisch zicht op het vuur.

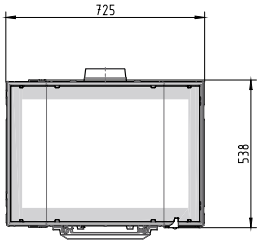

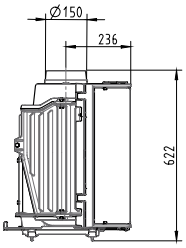

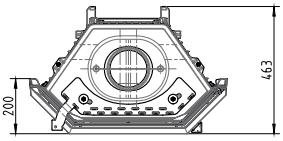

PHOENIXII:
Prijs vanaf (incl. 21% BTW):
€ 3.200,45

Rendement: 80%
BxHxD: 725x670x474 mm

Phoenix inzethaard met panoramisch zicht op het vuur.

2576CBSC; PLANO KADER

2576CBSC:
Prijs vanaf (incl. 21% BTW):
€ 2.952,40

Rendement: 75,90%
BxHxD: 670x600x500 mm

Hout-cassette met strakke hoge glasdeur (60 cm hoog).

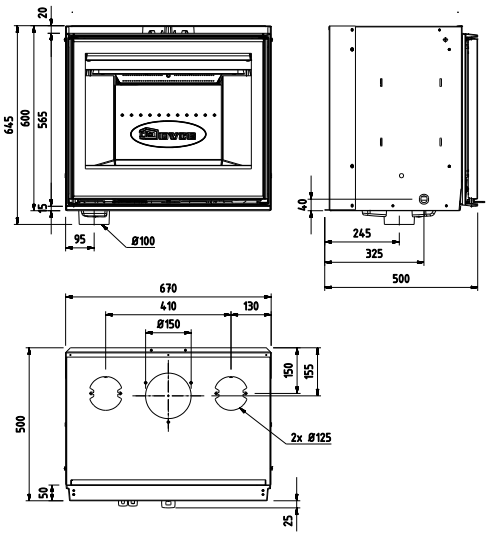

2576

INZET

HOUT

INZETHAARDEN

2576CBSC, MINIMALISTISCHE KADER

ALGEMENE SPECIFICATIES

- Brandstof: hout
- Nominaal vermogen: 10,0kW
- Vermogensbereik: 3,3-12,0kW
- Ø aansluiting rookafvoer: 150mm
- Plaats rookafvoer: bovenaansluiting
- Lengte houtblokken: 50cm
- Aansluiting voor externe luchtaanvoer
- Hoge strakke glasdeur
- Inclusief aslade en ventilator
- De deur draait open naar links en kan optioneel omgebouwd worden met draairichting naar rechts.

OPTIE

- Keuze uit verschillende kadersets: minimalistisch, 4-zijdig of plano.
- Ombouwset draairichting deur GS76L

ENERGIE SCORE

A

KADERS 2576CBSC

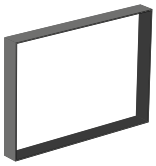

MINIMALISTISCH

K76.25/MINI = 4mm
LxH = 688x620

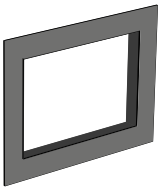

PLANO

K76.25PLANOB = 103mm
LxH = 868x795

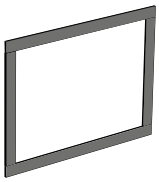

VIERZIJDIG

K76.25/4-2/B = 20mm
LxH = 704x636

K76.25/4-4/B = 40mm
LxH = 724x656

2620SC, KADER 25MM

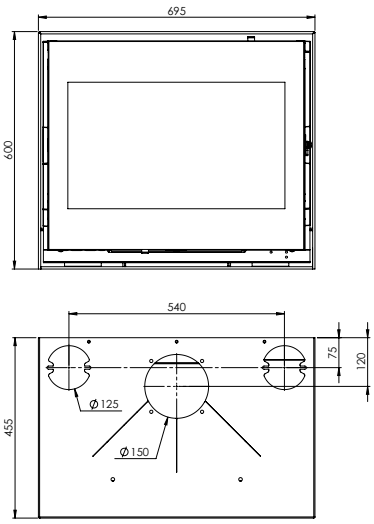

2620SC:
Prijs vanaf (incl. 21% BTW):
€ 2.680,15

Rendement: 80%
BxHxD: 695 x 600 x 455 mm

Multibrandstof-inzethaard met moderne vlakke glasdeur.

20-SERIE

INZET HOUT KOLEN BRIKETTEN

EIGENTIJDS DESIGN

INZETHAARDEN

ER ZIJN VERSCHILLENDE UITVOERINGEN VAN DE EIGENTIJDSE 20-SERIE:

- 2620SC: VLAKKE GLASDEUR
- 2320SC: VLAKKE GLASDEUR EN KLEINER DAN 2620SC/2120SC
- 2120SC: VLAKKE GLASDEUR: VERSIE MET MINIMALE AFMETINGEN

ALGEMENE SPECIFICATIES

2620SC

A+

- Lengte houtblokken: 50cm
- Nominaal vermogen: 10,0kW
- Vermogensbereik: 3,3-12,0kW
- Rendement: 80%

2320SC

A

- Lengte houtblokken: 50cm
- Nominaal vermogen: 8,0kW
- Vermogensbereik: 2,7-10,0kW
- Rendement: 78%

2120SC

A

- Lengte houtblokken: 40cm
- Nominaal vermogen: 7,0kW
- Vermogensbereik: 2,3-9,0kW
- Rendement: 78%

ALGEMENE SPECIFICATIES

- Brandstof: hout, kolen en bruinkoolbriketten
- Ø aansluiting rookafvoer: 150mm
- Plaats rookafvoer: bovenaansluiting
- Stookrooster en aslade
- Eenvoudige ombouw mogelijk voor draairichting deur naar links
- Inclusief 4-zijdige kader (25mm breed)

OPTIE

- 3-zijdige kader (40mm breed)
- 4de zijde van kader (40mm breed)
- Kolenkorf voor 2620SC en 2320SC: 70.77101.000 (K2100)

2320SC, 3-ZIJDIGE KADER (40MM BREED) + 4DE ZIJDE VAN KADER

2320SC:
Prijs vanaf (incl. 21% BTW):
€ 2.613,60

Rendement: 78%
BxHxD: 695x540x455 mm

Multibrandstof-inzethaard met strakke glasdeur.

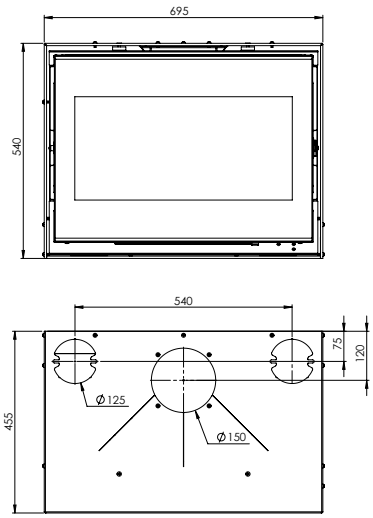

2120SC, ZONDER KADER

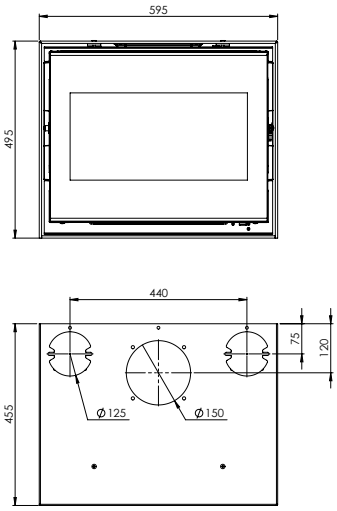

2120SC:
Prijs vanaf (incl. 21% BTW):
€ 2.474,45

Rendement: 78%
BxHxD: 595x495x455 mm

Multibrandstof-inzethaard met strakke glasdeur.

2520S MET 3-ZIJDIGE KADER

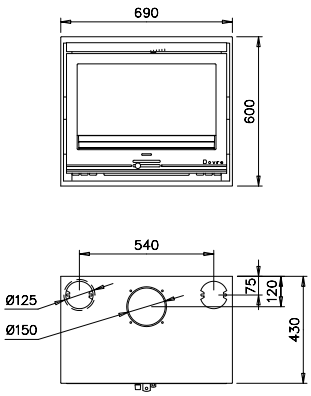

2520S:
Prijs vanaf (incl. 21% BTW):
€ 2.589,40

Rendement: 80%
BxHxD: 690x600x430 mm

Multibrandstof-inzethaard met strakke glasdeur.

20-SERIE

ROBUUST DESIGN

INZET HOUT KOLEN BRIKETTEN

INZETHAARDEN

ER ZIJN VERSCHILLENDE UITVOERINGEN VAN DE ROBUUSTE 20-SERIE:

- 2520S : VLAKKE GLASDEUR
- 2220S : VLAKKE GLASDEUR EN KLEINER DAN 2520S
- 2020S : VLAKKE GLASDEUR, VERSIE MET MINIMALE AFMETINGEN

ALGEMENE SPECIFICATIES

ENERGIE SCORE

2520S

- Lengte houtblokken: 50cm
- Nominaal vermogen: 10,0kW
- Vermogensbereik: 3,3-12,0kW
- Rendement: 80%

A+

2220S

- Lengte houtblokken: 50cm
- Nominaal vermogen: 8,0kW
- Vermogensbereik: 2,7-10,0kW
- Rendement: 78,3%

A

2020S

- Lengte houtblokken: 40cm
- Nominaal vermogen: 7,0kW
- Vermogensbereik: 2,3-9,0kW
- Rendement: 78,3%

A

ALGEMENE SPECIFICATIES

- Brandstof: hout, kolen en bruinkoolbriketten
- Ø aansluiting rookafvoer: 150mm
- Plaats rookafvoer: bovenaansluiting
- 3-zijdige kader meegeleverd, breedte 40mm.
- De deur draait open naar rechts. Eenvoudige ombouw mogelijk voor draairichting naar links.

OPTIE

- 4de zijde van het kader
- Kolenkorf: 70.77101.000 (K2100 -niet voor 2020)

2220S:
Prijs vanaf (incl. 21% BTW):
€ 2.522,85

Rendement: 78%
BxHxD: 690x540x430 mm

Multibrandstof-inzethaard met strakke glasdeur.

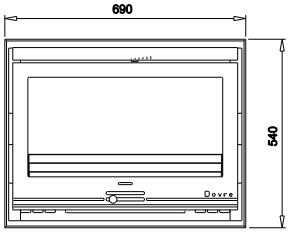

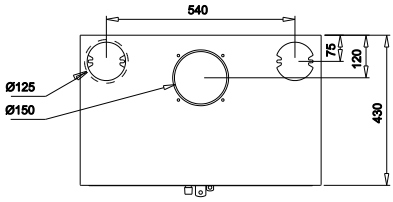

2020S, 3-ZIJDIGE KADER (40MM BREED) + 4DE ZIJDE VAN KADER

2020S:

Prijs vanaf:
€ 1.982,20 (incl. 6% BTW)
€ 2.262,70 (incl. 21% BTW)
Rendement: 78,3%
BxHxD: 590x495x430 mm

Kleine multibrandstof-inzethaard
met strakke glasdeur.

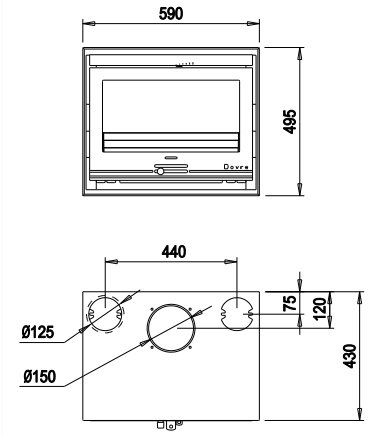

Dovre

Gaskachels

De gezelligheid en het gemak van een gaskachel ... Houdt u van de sfeer die een houtkachel brengt, maar brandhout is geen optie? Dan zal een DOVRE gaskachel u veel plezier bieden. Gaskachels leveren de gezelligheid van het houtvuur zonder zorgen.

SENSE 103 / E12

SENSE

GAS

ALGEMENE SPECIFICATIES

- Afstandsbediening met elektrische ontsteking
- Zwart gelakt of geëmailleerd (E12: wit-wit)
- Dubbele brander met eco wave control
- Ook in propaan verkrijgbaar
- **Binnenkort beschikbaar**

ALGEMENE SPECIFICATIES SENSE203GA(O)

- Brandstof: gas
- Nominaal vermogen: 5,5 kW
- Nominale belasting: 6,9 kW
- Plaats rookafvoer: boven- en achteraansluiting
- Gascategorie: I2E+
- Gassoort: gas of propaan
- Verbranding: open of gesloten
- Ø aansluiting rookafvoer: 100/150 (gesloten verbranding) of 125/130 (open verbranding)
- Type gastoestel: C11/C31 (gesloten verbranding) of B11BS: (open verbranding)

ENERGIE SCORE

C

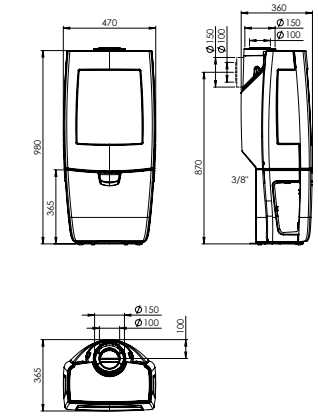

SENSE203GAO:

Rendement: 82%
BxHxD: 470x980x360 mm

E12

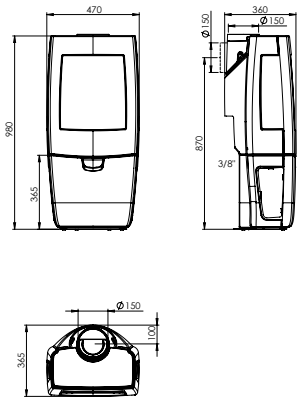

SENSE203GA:

Rendement: 82%
BxHxD: 470x980x360 mm

E12

* Gas toestellen met een gesloten verbrandingssysteem hebben specifieke concentrische buizen nodig. Informeer je hiervoor bij Dovre.

OPTIES

- Kies uw vulling:
  - witte steentjes
  - kolen
  - hout

SENSE 203

SENSE 203 / E12

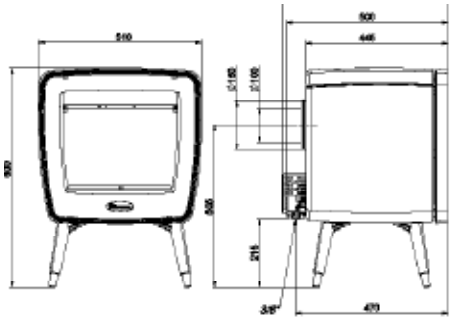

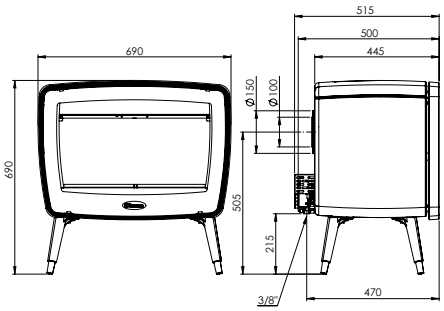

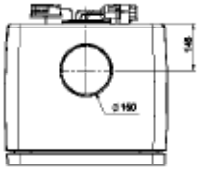

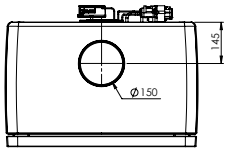

VINTAGE50GA:
Prijs vanaf (incl. 21% BTW):
€ 3.369,85

Rendement: 88%
BxHxD: 690x690x445 mm

VINTAGE35GA:
Prijs vanaf (incl. 21% BTW):
€ 2.885,85

Rendement: 86%
BxHxD: 505x685x445 mm

Moderne HR+ gaskachel in retro-design, op pootjes. Gesloten verbranding. Aardgas, eveneens beschikbaar op propaan.

E8 E9 E12 E14

VINTAGE

GAS

ALGEMENE SPECIFICATIES VINTAGE GAS

- Verbrandingssysteem: gesloten*
- Ook beschikbaar als propaanversie (P), zie technische gegevens achteraan
- Afstandsbediening met elektronische ontsteking
- Standaard met pootjes, eveneens verkrijgbaar op houtvak, tablet of cradle
- Zwart gelakt of email-uitvoering (E8: crèmewit, E9: olijfgroen, E12: wit-wit, E14: lichtgrijs)
- Gaskachels met gesloten verbranding hebben een specifieke, concentrische rookafvoer nodig. Meer info hierover vindt u via uw Dovre-verdeler.

ALGEMENE SPECIFICATIES VINTAGE50GA

- Brandstof: gas
- Nominaal vermogen: 7,5 kW
- Nominale belasting: 8,7 kW
- Plaats rookafvoer: boven- en achteraansluiting
- Gassoort: aardgas of propaan
- Verbranding: gesloten verbranding
- Ø aansluiting rookafvoer: 100/150 mm
- Type gastoestel: C11/C31 (gesloten verbranding)

ENERGIE SCORE

B

ALGEMENE SPECIFICATIES VINTAGE35GA

- Brandstof: gas
- Nominaal vermogen: 6,0 kW
- Nominale belasting: 7 kW
- Plaats rookafvoer: boven- en achteraansluiting
- Gassoort: aardgas of propaan
- Verbranding: gesloten verbranding
- Ø aansluiting rookafvoer: 100/150 mm
- Type gastoestel: C11/C31 (gesloten verbranding)

ENERGIE SCORE

B

VINTAGE35GA

VINTAGE50GA/TB:
Prijs vanaf (incl. 21% BTW):
€ 3.847,80

Rendement: 88%
BxHxD: 720x805x445 mm

VINTAGE35GA/TB:
Prijs vanaf (incl. 21% BTW):
€ 3.357,75

Rendement: 86%
BxHxD: 535x800x445 mm

Moderne HR+ gaskachel in retro-design, op tablet. Gesloten verbranding. Aardgas, eveneens beschikbaar op propaan.

E8 E9 E12 E14

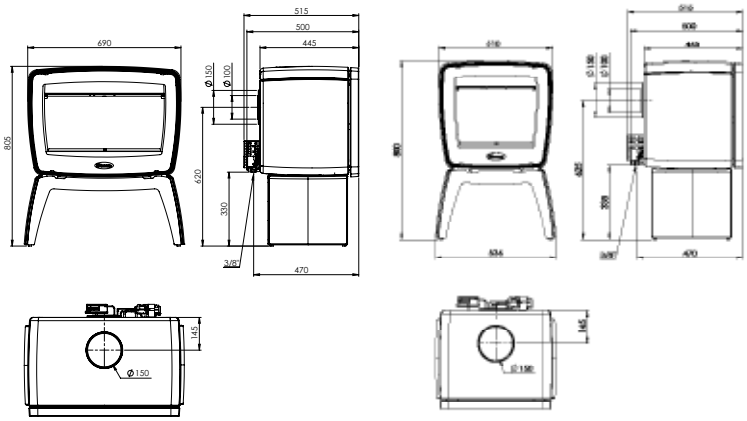

VINTAGE50GA/WB

VINTAGE35GA/TB

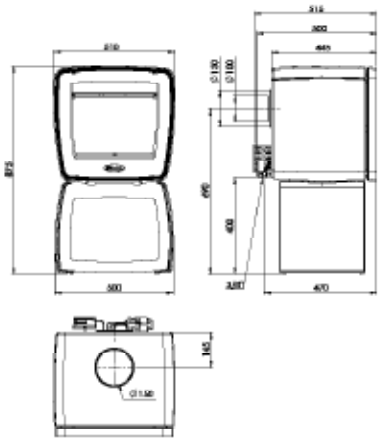

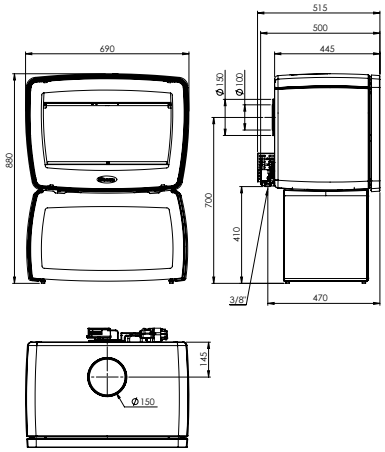

VINTAGE50GA/WB:
Prijs vanaf (incl. 21% BTW):
€ 4.035,35

Rendement: 88%
BxHxD: 690x880x445 mm

VINTAGE35GA/WB:
Prijs vanaf (incl. 21% BTW):
€ 3.466,65

Rendement: 86%
BxHxD: 505x875x445 mm

Moderne HR+ gaskachel in retro-design, op houtvak. Gesloten verbranding. Aardgas, eveneens beschikbaar op propaan.

E8 E9 E12 E14

VINTAGE35GA/CR:
Prijs vanaf (incl. 21% BTW):
€ 3.502,95

Rendement: 86%
BxHxD: 575x800x445 mm

Moderne HR+ gaskachel in retro-design, op cradle. Gesloten verbranding. Aardgas, eveneens beschikbaar op propaan.

E8 E9 E12 E14

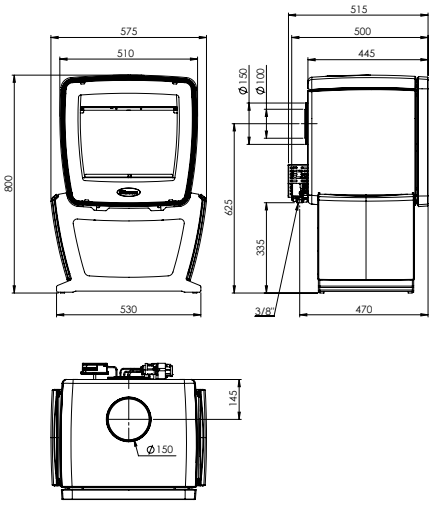

ASTRO4GAO/P

ASTRO4GAO/P:
Prijs vanaf (incl. 21% BTW):
€ 3.176,25

Rendement: 85%
BxHxD: 475x1140x430 mm

HR+ gaskachel op aardgas, open verbranding. Versie met sokkel.

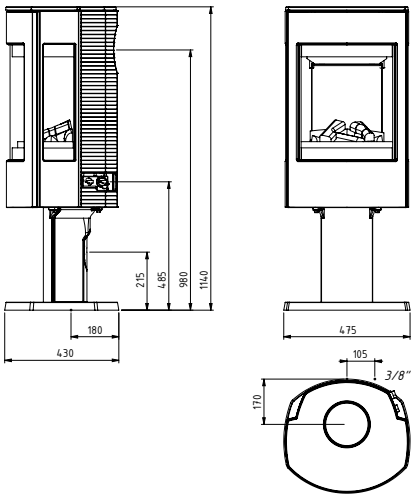

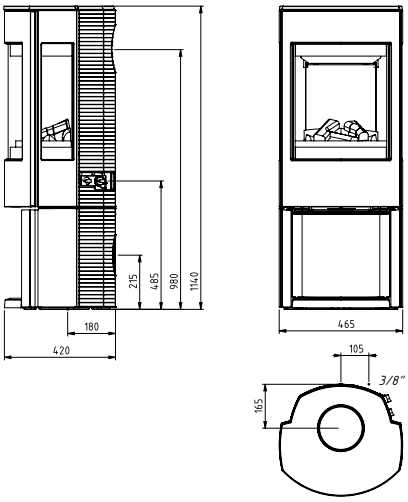

ASTR4GAO/WB:
Prijs vanaf (incl. 21% BTW):
€ 3.242,80

Rendement: 85%
BxHxD: 465x1140x420 mm

HR+ gaskachel op aardgas, open verbranding. Versie met brede voet.

** Afbeeldingen met verbranding op aardgas. Propaan geeft een blauwere vlam*

ASTRO4

GAS

ALGEMENE SPECIFICATIES

- Brandstof: gas
- Nominaal vermogen: 6,0 kW
- Nominale belasting: 7 kW
- Plaats rookafvoer: boven- en achteraansluiting
- Gassoort: aardgas
- Verbranding: open verbranding
- Ø aansluiting rookafvoer: 125-130mm
- Type gastoestel: B11BS (open verbranding)
- Groot frontaal vensterglas en 2 hoge zijvensters
- Gegevens hier vermeld gelden voor aardgas
- Afstandsbediening
- Thermostaat
- Open verbranding systeem
- Aansluiting op een enkelwandige schouw

ENERGIE SCORE

C

ASTRO4GAO/WB

750

GAZ

ALGEMENE SPECIFICATIES750GA

- Brandstof: gas
- Nominaal vermogen: 9,0 kW
- Nominale belasting: 10,5 kW
- Plaats rookafvoer: achteraansluiting
- Gassoort: aardgas of propaan
- Verbranding: open verbranding
- Ø aansluiting rookafvoer: 100 mm
- Type gastoestel: B11BS (open verbranding)
- Gegevens gelden voor aardgas. Ook beschikbaar als propaanversie (725GAP), technische kenmerken zie achteraan.
- Rustiek design met groot glasvenster

750GA:
Prijs vanaf (incl. 21% BTW):
€ 2.444,20

Rendement: 85%
BxHxD: 700x705x545 mm

Rustieke gaskachel op aardgas (HR+ keurmerk), eveneens beschikbaar met propaangas.

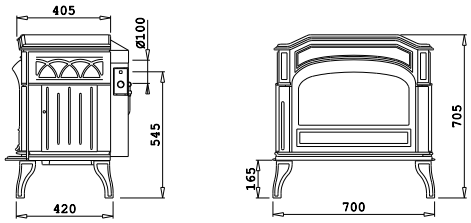

ENERGIE SCORE

750 GAP C

750 GA D

750 GAS

GAS

425

425 GAS / E8

ALGEMENE SPECIFICATIES425GA

- Brandstof: gas
- Nominaal vermogen: 6,0 kW
- Nominale belasting: 7 kW
- Plaats rookafvoer: achteraansluiting
- Gassoort: aardgas
- Verbranding: open verbranding
- Ø aansluiting rookafvoer: 125-130mm
- Type gastoestel: B11BS (open verbranding)

425GA:
Prijs vanaf (incl. 21% BTW):
€ 2.026,75

Rendement: 87%
BxHxD: 560x725x450 mm

Rustieke gaskachel op aardgas (HR+ keurmerk), eveneens beschikbaar met propaangas.

E6 E8

OPTIE

- Geëmailleerde rookafvoerbuizen (E6, E8)

ENERGIE SCORE

425 GAP C

425 GA D

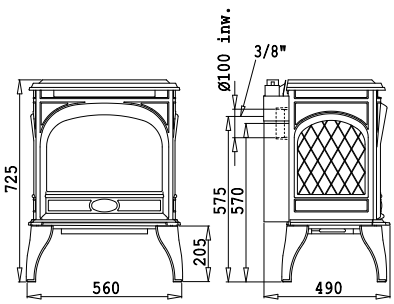

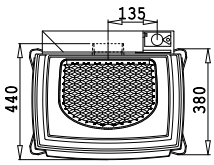

725

GAS

ALGEMENE SPECIFICATIES725GA

- Brandstof: gas
- Nominaal vermogen: 9,0 kW
- Nominale belasting: 10 kW
- Plaats rookafvoer: achteraansluiting
- Gassoort: aardgas
- Verbranding: open verbranding
- Ø aansluiting rookafvoer: 125-130mm
- Type gastoestel: B11BS (open verbranding)

ENERGIE SCORE

D

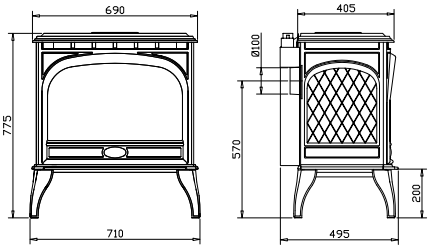

725GA:
Prijs vanaf (incl. 21% BTW):
€ 2.262,70

Rendement: 86%
BxHxD: 710x775x495 mm

Rustieke gaskachel op aardgas (HR+ keurmerk), eveneens beschikbaar met propaangas.

E6 E8

Dovre

Kachels

Bij Dovre hebt u een ruime keuze aan moderne, tijdloze of klassieke kachels, gemaakt uit hoogwaardig gietijzer en volgens de modernste productiemethoden. Onze kachels zijn verkrijgbaar in verschillende uitvoeringen en vormen een stijlvol element in ieder interieur. In tegenstelling tot een inbouwhaard of cassette staat een kachel vrij voor de schoorsteenopening. Zo kunt u extra genieten van de behaaglijke stralingswarmte rondom het toestel. De bekende Dovre-warmtetechnologie staat garant voor een milieubewuste verbranding en een hoog rendement.

ROCK500/E12

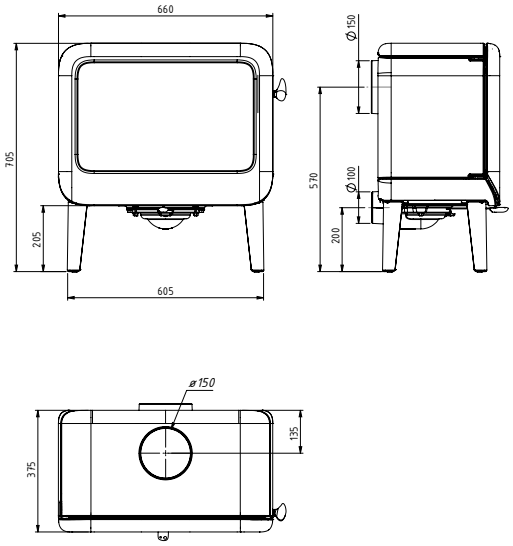

ROCK350:
Prijs vanaf (incl. 21% BTW):
€ 2.050,95

Rendement: 80%
BxHxD: 510x705x375 mm

ROCK500:
Prijs vanaf (incl. 21% BTW):
€ 2.256,65

Rendement: 80%
BxHxD: 660x705x375 mm

Eigentijdse, robuuste houtkachel op 4 pootjes

E12 E14

ROCK

- ROCK500 & ROCK350
- ROCK500TB & ROCK350TB
- ROCK500WB & ROCK350WB

HOUT

ALGEMENE SPECIFICATIES

ROCK350

- Lengte houtblokken: 35cm
- Nominaal vermogen: 7,0kW
- Vermogensbereik: 2,3-9,0kW
- Rendement: 80%

ROCK500

- Lengte houtblokken: 50cm
- Nominaal vermogen: 9,0kW
- Vermogensbereik: 3,0-11,0kW
- Rendement: 80%

ALGEMENE SPECIFICATIES

- Brandstof: hout
- Ø aansluiting rookafvoer: 150mm
- Plaats rookafvoer: boven- en achteraansluiting
- Aansluiting voor externe luchtaanvoer
- Stoere, robuuste vormgeving
- Keuze in 2 breedtes (500 of 350) en verschillende uitvoeringen: op poten, tablet of houtvak
- Innovatief sluitingsmechanisme 'slam-lock'
- Eenvoudige bediening via monoregeling

OPTIES

- Zwart gelakt of email-uitvoering
  - E12: wit-wit
  - E14: lichtgrijs

ENERGIE SCORE

A+

ROCK350WB

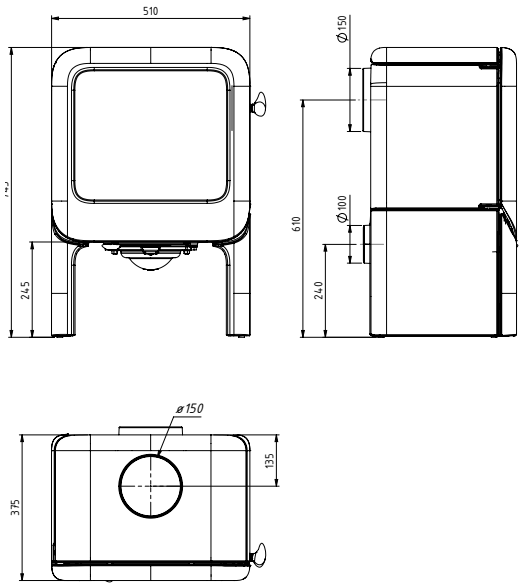

ROCK350TB:
Prijs vanaf (incl. 21% BTW):
€ 2.274,80

Rendement: 80%
BxHxD: 510x745x375 mm

ROCK500TB:
Prijs vanaf (incl. 21% BTW):
€ 2.480,50

Rendement: 80%
BxHxD: 660x745x375 mm

Eigentijdse, robuuste houtkachel op tablet

E12 E14

ROCK350TB

ROCK500WB/E14

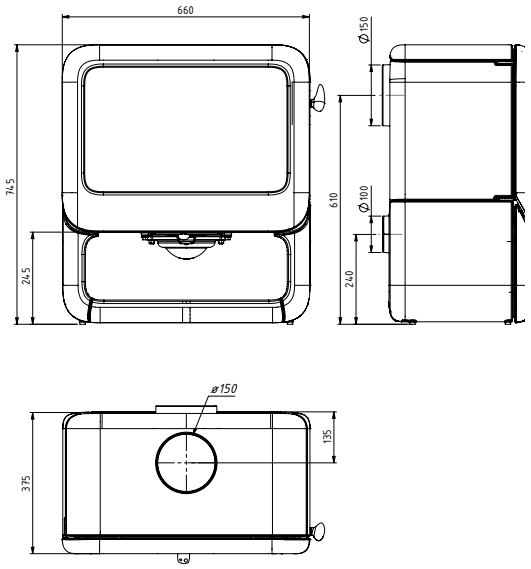

ROCK500WB:
Prijs vanaf (incl. 21% BTW):
€ 2.619,65

Rendement: 80%
BxHxD: 660x745x375 mm

DESIGN PLUS
powered by: ISH

ROCK500WB
Winnaar van de Design Award

ROCK350WB:
Prijs vanaf (incl. 21% BTW):
€ 2.377,65

Rendement: 80%
BxHxD: 510x745x375 mm

Eigentijdse, robuuste houtkachel op houtvak

E12 E14

BOLD400/E14

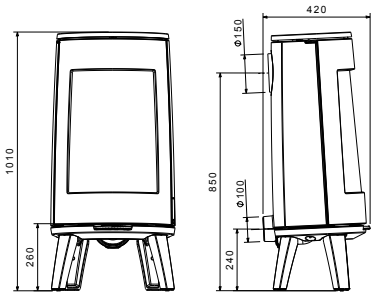

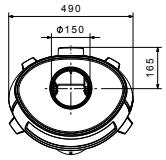

BOLD300:
Prijs vanaf (incl. 21% BTW):
€ 2.262,70

Rendement: 80%
BxHxD: 490x1010x420 mm

Design houtkachel met gebogen glas, op pootjes.

E8 E12 E14

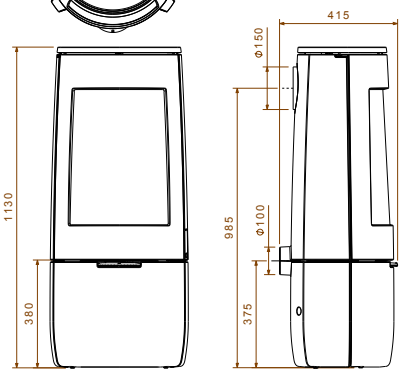

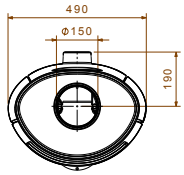

BOLD400:
Prijs vanaf (incl. 21% BTW):
€ 2.468,40

Rendement: 80%
BxHxD: 490x1130x415 mm

Design houtkachel met gebogen glas, op box.

E8 E12 E14

BOLD

- BOLD300
- BOLD400

HOUT

ALGEMENE SPECIFICATIES

- Brandstof: hout
- Nominaal vermogen: 7,0 kW
- Vermogensbereik: 2,3-9,0kW
- Ø aansluiting rookafvoer: 150mm
- Plaats rookafvoer: boven- en achteraansluiting
- Lengte houtblokken: 35cm
- Aansluiting voor externe luchtaanvoer
- Zwart gelakt of email-uitvoering (E8: crèmewit, E12: wit-wit, E14: lichtgrijs)
- Ronde, monolithische vormgeving met gebogen glas
- Keuze tussen BOLD300 op poten en BOLD400 op box
- Innovatief sluitingsmechanisme 'slam-lock'

ENERGIE SCORE

A+

OPTIE

- Geëmailleerde rookafvoerbuizen: (E8, E12, E14)
- Hitteschild

Eenvoudige luchtregeling via draaischijf

BOLD300/E12

SENSE403

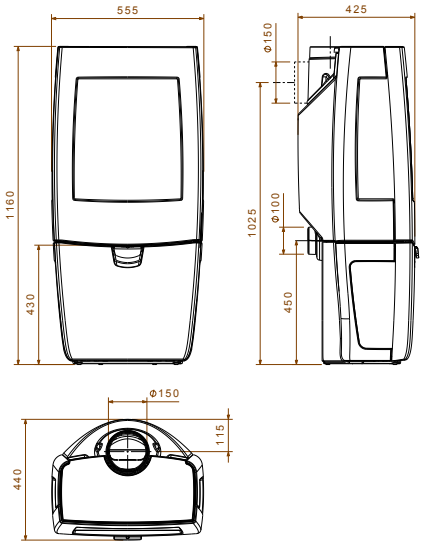

SENSE403:
Prijs vanaf (incl. 21% BTW):
€ 2.607,55

Rendement: 80%
BxHxD: 555x1160x440 mm

Design houtkachel, op box en 3-zijdig glas.

SENSE

- SENSE403
- SENSE 303
- SENSE203
- SENSE103 & SENSE113

HOUT

SENSE113 / SENSE103 / SENSE200 / SENSE203

- Lengte houtblokken: 33cm
- Nominaal vermogen: 7,0kW
- Vermogensbereik: 2,3-9,0kW
- Rendement: 80%

SENSE303 / SENSE103 / SENSE200 / SENSE203

- Lengte houtblokken: 40cm
- Nominaal vermogen: 9,0kW
- Vermogensbereik: 3,0-11,0kW
- Rendement: 80%

ALGEMENE SPECIFICATIES

- Brandstof: hout
- Ø aansluiting rookafvoer: 150mm
- Plaats rookafvoer: boven- en achteraansluiting
- Aansluiting voor externe luchtaanvoer
- Zwart gelakt of email-uitvoering (E8: crèmewit, E12: wit-wit, E14: lichtgrijs)
- Compacte en slanke afmeting
- Keuze uit verschillende grootes en 4 uitvoeringen: op poten of box, met of zonder zijglas.
- Versies met zijglas
- SENSE 113 enkel zwart gelakt of E12 wit-wit email
- Innovatief sluitingsmechanisme 'slam-lock'
- Eenvoudige bediening via monoregeling

OPTIE

- Geëmailleerde rookafvoerbuizen: (E8, E12, E14)
- Hitteschild

ENERGIE SCORE

A+

KLEINE OF GROTE SENSE?
De SENSE reeks is er in verschillende formaten:

SENSE 113	SENSE 103	SENSE 203	SENSE 303	SENSE 403
B: 470 mm H: 720 mm D: 360 mm	B: 470 mm H: 900 mm D: 360 mm	B: 470 mm H: 980 mm D: 360 mm	B: 555 mm H: 1060 mm D: 440 mm	B: 555 mm H: 1160 mm D: 440 mm

SENSE303

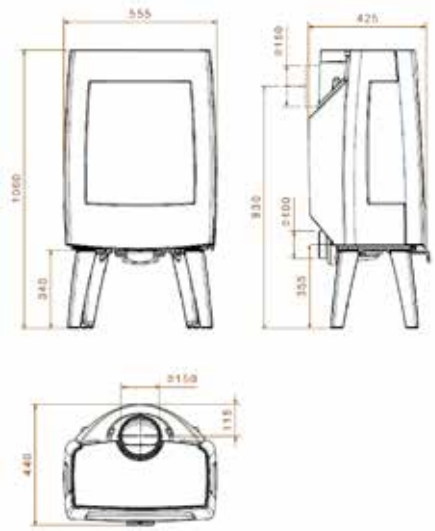

SENSE303:
Prijs vanaf (incl. 21% BTW):
€ 2.292,95

Rendement: 80%
BxHxD: 555x1060x440 mm

Design houtkachel, op pootjes en 3-zijdig glas.

E8 E12 E14

SENSE203/E12

SENSE203:
Prijs vanaf (incl. 21% BTW):
€ 2.075,15

Rendement: 80%
BxHxD: 470x980x360 mm

Compacte design houtkachel, op box en 3-zijdig glas.

E8 E12 E14

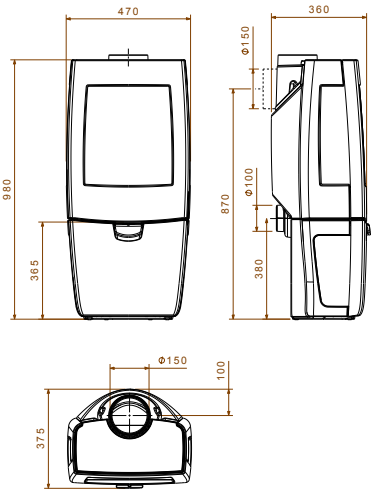

SENSE103/E12

SENSE103:
Prijs vanaf (incl. 21% BTW):
€ 1.827,10

Rendement: 80%
BxHxD: 470x900x360 mm

Compacte design houtkachel, op pootjes en 3-zijdig glas.

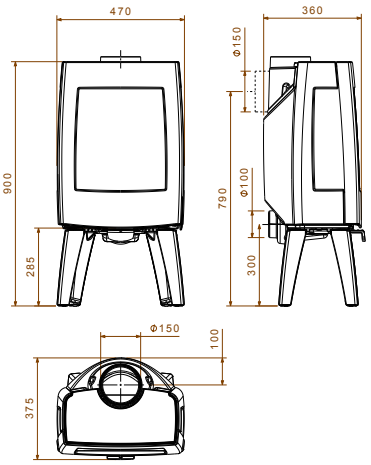

E8 E12 E14

SENSE113

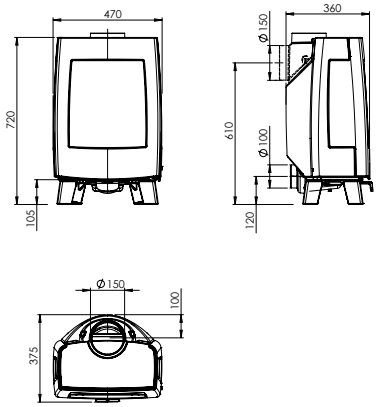

SENSE113:
Prijs vanaf (incl. 21% BTW):
€ 1.827,10

Rendement: 80%
BxHxD: 470x720x360 mm

Compacte design houtkachel, op korte pootjes en 3-zijdig glas.

SENSE113/E12

VINTAGE50

VINTAGE

- VINTAGE50, 35 & 30
- VINTAGE50TB, 35TB & 30TB
- VINTAGE50WB, 35WB & 30WB
- VINTAGE35CR & 30CR

HOUT

ALGEMENE SPECIFICATIES

VINTAGE30

- Lengte houtblokken: 30cm
- Nominaal vermogen: 5,0kW
- Vermogensbereik: 1,7-7,0kW
- Rendement: 80%

VINTAGE35

- Lengte houtblokken: 35cm
- Nominaal vermogen: 7,0kW
- Vermogensbereik: 2,3-9,0kW
- Rendement: 83%

VINTAGE50

- Lengte houtblokken: 50cm
- Nominaal vermogen: 7,0kW
- Vermogensbereik: 2,3-9,0kW
- Rendement: 84%

ALGEMENE SPECIFICATIES

- Brandstof: hout
- Ø aansluiting rookafvoer: 150mm
- Plaats rookafvoer: boven- en achteraansluiting
- Aansluiting voor externe luchtaanvoer

OPTIE

- Geëmailleerde rookafvoerbuizen: (E8, E9, E12, E14)

ENERGIE SCORE

A+

VINTAGE35

VINTAGE30:
Prijs vanaf (incl. 21% BTW):
€ 1.948,10

Rendement: 80%
BxHxD: 370x680x445 mm

VINTAGE35:
Prijs vanaf (incl. 21% BTW):
€ 1.966,30

Rendement: 83%
BxHxD: 505x685x445 mm

VINTAGE50:
Prijs vanaf (incl. 21% BTW):
€ 2.722,50

Rendement: 84%
BxHxD: 690x690x445 mm

Moderne houtkachel in retro-design.

E8 E9 E12 E14

VINTAGE30TB:
Prijs vanaf (incl. 21% BTW):
€ 2.377,65

Rendement: 80%
BxHxD: 400x800x445 mm

VINTAGE35TB:
Prijs vanaf (incl. 21% BTW):
€ 2.710,40

Rendement: 83%
BxHxD: 535x800x445 mm

VINTAGE50TB:
Prijs vanaf (incl. 21% BTW):
€ 3.206,50

Rendement: 84%
BxHxD: 720x805x445 mm

Moderne houtkachel in retro-design, met tablet.

E8 E9 E12 E14

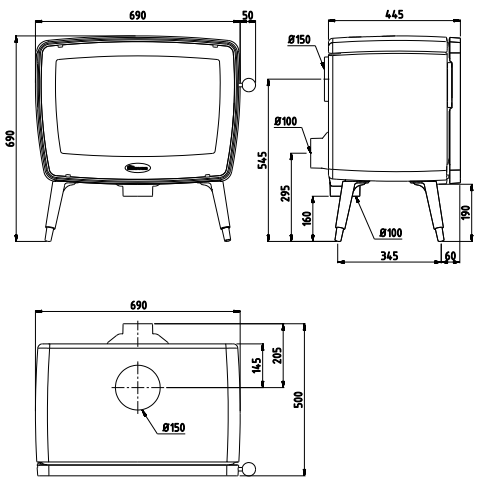

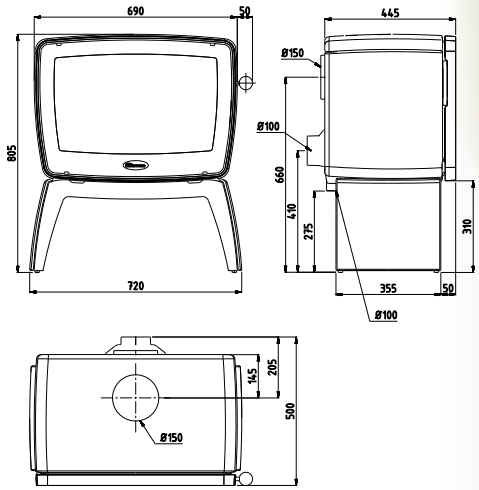

VINTAGE35TB/E14

VINTAGE30WB:
Prijs vanaf (incl. 21% BTW):
€ 2.480,50

Rendement: 80%
BxHxD: 370x870x445 mm

VINTAGE35WB:
Prijs vanaf (incl. 21% BTW):
€ 2.825,35

Rendement: 83%
BxHxD: 505x875x445 mm

VINTAGE50WB:
Prijs vanaf (incl. 21% BTW):
€ 3.400,10

Rendement: 84%
BxHxD: 690x880x445 mm

Moderne houtkachel in retro-design, op houtvak.

E8 E9 E12 E14

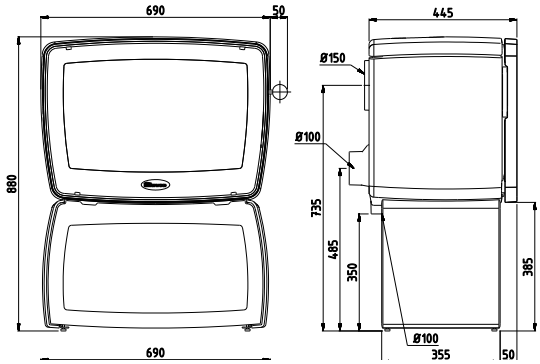

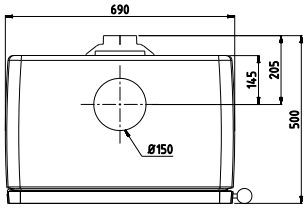

VINTAGE30CR/E12

VINTAGE30WB/E9

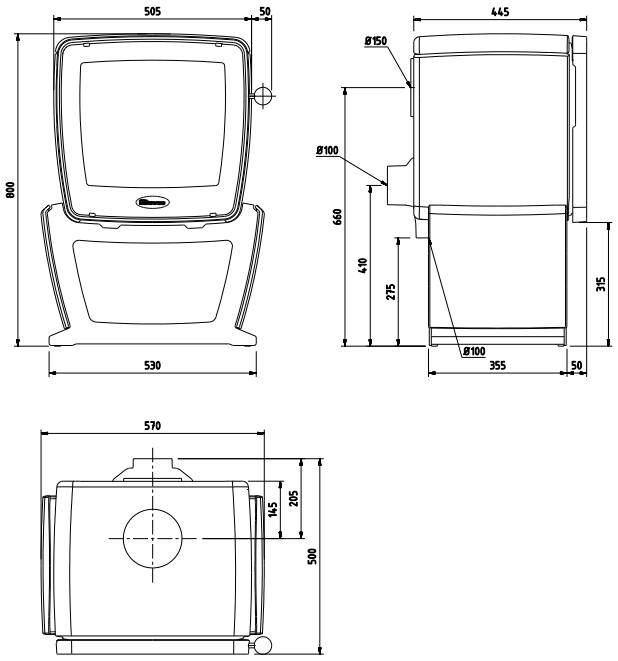

VINTAGE30CR:
Prijs vanaf (incl. 21% BTW):
€ 2.516,80

Rendement: 80%
BxHxD: 435x800x445 mm

VINTAGE35CR:
Prijs vanaf (incl. 21% BTW):
€ 2.867,70

Rendement: 83%
BxHxD: 570x800x445 mm

Moderne houtkachel in retro-design, met cradle.

E8 E9 E12 E14

760CB/E8

760WD

760WD:
Prijs vanaf (incl. 21% BTW):
€ 2.087,25

Rendement: 78%
BxHxD: 780x800x580 mm

Rustieke houtkachel met zijvuldeur.

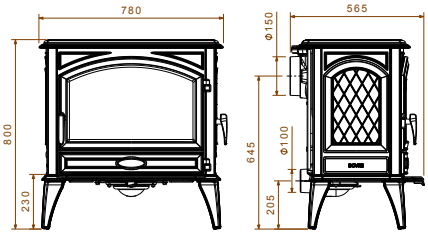

760CB
Prijs vanaf (incl. 21% BTW):
€ 2.087,25

Rendement: 78%
BxHxD: 780x800x580 mm

Rustieke houtkachel met zijvuldeur.

E6 E8

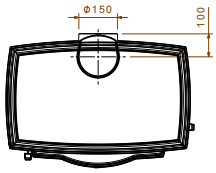

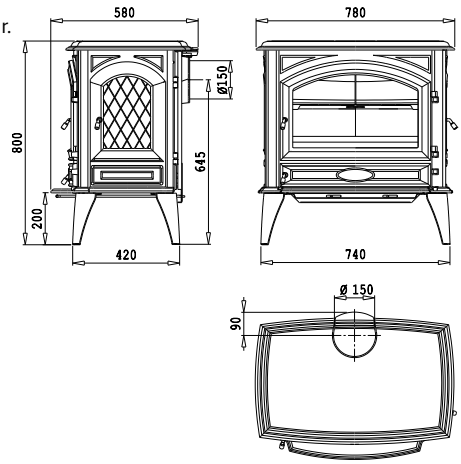

Vuldeksel in topplaat
bij multibrandstofversie

760

- 760CB
- 760WD
- 760GM

HOUT KOLEN BRIKETTEN

ALGEMENE SPECIFICATIES

760WD

- Brandstof: hout
- Lengte houtblokken: 60cm
- Nominaal vermogen: 11,0kW
- Vermogensbereik: 3,7-13,0kW
- Rendement: 80%

760CB

- Brandstof: hout
- Lengte houtblokken: 60cm
- Nominaal vermogen: 11,0kW
- Vermogensbereik: 3,7-13,0kW
- Rendement: 78%

760GM

- Brandstof: hout, kolen en bruinkoolbriketten
- Lengte houtblokken: 40cm
- Nominaal vermogen: 11,0kW
- Vermogensbereik: 3,7-13,0kW
- Rendement: 83%

760GM:
Prijs vanaf (incl. 21% BTW):
€ 2.371,60

Rendement: 83%
BxHxD: 780x800x580 mm

Rustieke multibrandstofkachel met zijvuldeur.

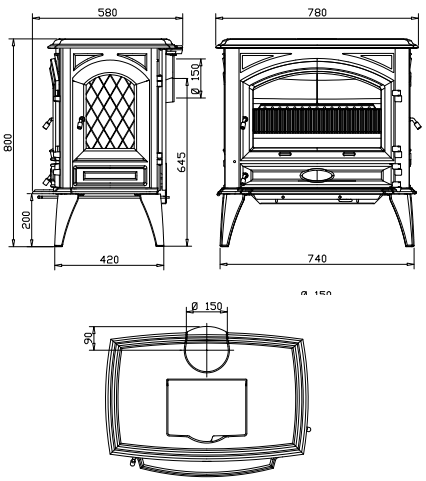

ALGEMENE SPECIFICATIES

- Ø aansluiting rookafvoer: 150mm
- Plaats rookafvoer: boven- en achteraansluiting
- Thermostaat bij GM
- Zwart gelakt of emailuitvoering: E6 (majolica bruin), E8 (crèmewit)
- Afzonderlijke asladedeur en zijvuldeur
- **760WD: vernieuwde versie van de 760CB**
  - Eenvoudige bediening via monoregeling
  - Vernieuwde sluiting
  - Externe luchtaanvoer
  - **Binnenkort beschikbaar**

NEW

OPTIE

- Kookplaat: KP760
- Vuldeksel in topplaat bij multibrandstofversie
- Geëmailleerde buizen: E6, E8
- Kolenbunker bij multibrandstofversie (BUNK760)

	ENERGIE SCORE
760 WD	A+
760 CB & 760GM	A

760GM MET KOOKPLAAT

640CB/E8

640WD

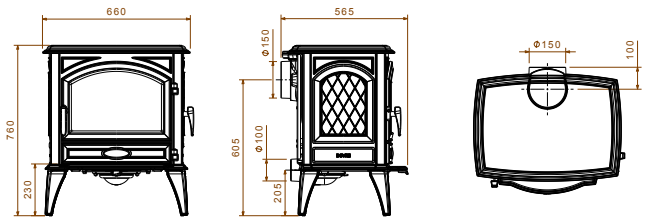

640WD:
Prijs vanaf (incl. 21% BTW):
€ 1.802,90

Rendement: 75%
BxHxD: 650x760x550 mm

Rustieke houtkachel met zijvuldeur. Kleinere versie van 760.

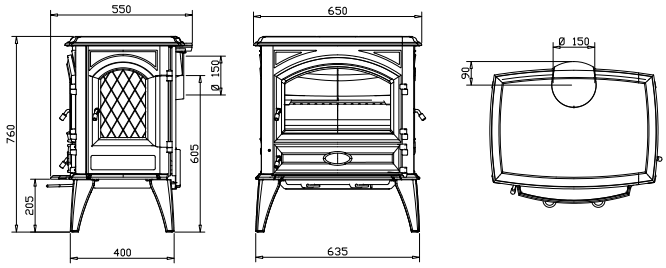

640CB
Prijs vanaf (incl. 21% BTW):
€ 1.802,90

Rendement: 75%
BxHxD: 650x760x550 mm

Rustieke houtkachel met zijvuldeur. Kleinere versie van 760.

E6 E8

640

- 640CB
- 640WD
- 640GM

HOUT KOLEN BRIKETTEN

ALGEMENE SPECIFICATIES

640WD

- Brandstof: hout
- Lengte houtblokken: 50cm
- Nominaal vermogen: 9,0kW
- Vermogensbereik: 3,0-11,0kW
- Rendement: 75%

640CB

- Brandstof: hout
- Lengte houtblokken: 50cm
- Nominaal vermogen: 9,0kW
- Vermogensbereik: 3,0-11,0kW
- Rendement: 75%

640GM

- Brandstof: hout, kolen en bruinkoolbriketten
- Lengte houtblokken: 40cm
- Nominaal vermogen: 9,0kW
- Vermogensbereik: 3,0-11,0kW
- Rendement: 78%

ALGEMENE SPECIFICATIES

- Ø aansluiting rookafvoer: 150mm
- Plaats rookafvoer: boven- en achteraansluiting
- Brandstof: hout of kolen
- Thermostaat bij GM
- Zwart gelakt of emailuitvoering: E6 (majolica bruin), E8 (crèmewit)
- Afzonderlijke asladedeur en zijvuldeur
- **640WD: vernieuwde versie van de 640CB**
  - Eenvoudige bediening via monoregeling
  - Vernieuwde sluiting
  - Externe luchtaanvoer
  - **Binnenkort beschikbaar**

new

OPTIE

- Geëmailleerde rookafvoerbuizen (E6, E8)
- Aansluiting voor externe luchtaanvoer: outside airkit om verbrandingslucht van buitenaf te nemen: AIRKIT-K01
- Vultrechter bij GM: 70.13402.000 (BUNK640)

ENERGIE SCORE

640WD A+

640 CB & 760GM A

640GM:
Prijs vanaf (incl. 21% BTW):
€ 2.008,60

Rendement: 78%
BxHxD: 650x760x550 mm

Rustieke multibrandstof-kachel met zijvuldeur. Kleinere versie van 760.

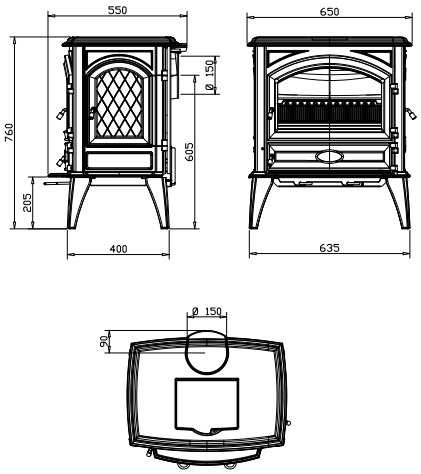

640GM MET VULTRECHTER (OPTIE)

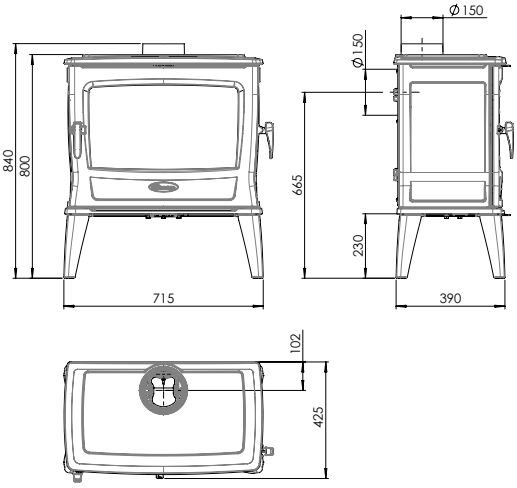

TAI55WD:
Prijs vanaf (incl. 21% BTW):
€ 1.978,35

Rendement: 80%
BxHxD: 715x800x425 mm

Tijdloze houtkachel met zijvuldeur.

TAI55WD

TAI55M MET OPTIONEEL SIERDEKSEL EN KOOKPLAAT

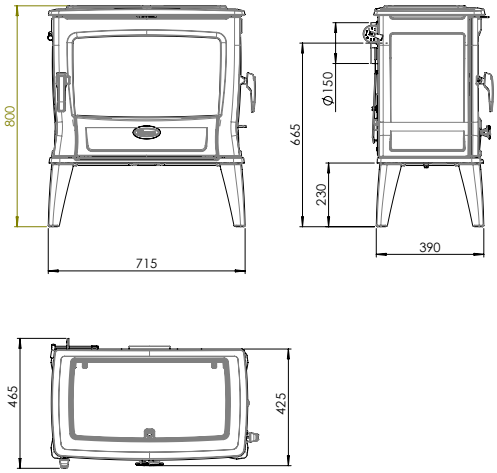

TAI55M:
Prijs vanaf (incl. 21% BTW):
€ 2.135,65

Rendement: 75%
BxHxD: 715x800x465 mm

Tijdloze multibrandstofkachel met vultrechter en zijvuldeur.

TAI

- TAI55WD & TAI55M
- TAI45WD & TAI45M
- TAI35WT

HOUT KOLEN BRIKETTEN

ALGEMENE SPECIFICATIES TAI55

TAI55M

- Lengte houtblokken: 55cm
- Nominaal vermogen: 11,0kW
- Vermogensbereik: 3,7-13,0kW
- Rendement: 75%

TAI55WD

- Lengte houtblokken: 55cm
- Nominaal vermogen: 11,0kW
- Vermogensbereik: 3,7-13,0kW
- Rendement: 80%

ALGEMENE SPECIFICATIES TAI45

TAI45M

- Lengte houtblokken: 45cm
- Nominaal vermogen: 9,0kW
- Vermogensbereik: 3,0-11,0kW
- Rendement: 75%

TAI45WD

- Lengte houtblokken: 45cm
- Nominaal vermogen: 9,0kW
- Vermogensbereik: 3,0-11,0kW
- Rendement: 80%

ALGEMENE SPECIFICATIES TAI35WT

- Lengte houtblokken: 35cm
- Nominaal vermogen: 6,5kW
- Vermogensbereik: 3,3-8,5kW
- Rendement: 81%

ENERGIE SCORE

Multifuel (M) A

Wood A+

ALGEMENE SPECIFICATIES TAI35, TAI45, TAI55

- Ø aansluiting rookafvoer: 150mm
- Keuze tussen 3 afmetingen
- Overzicht versies TAI-reeks:
  - WD: houtkachel met zijvuldeur
  - W: houtkachel zonder zijvuldeur
  - M: multibrandstofkachel voor hout en kolen met zijvuldeur
- Binnenwerk in gietijzer en vuurvaste chamotte-steen voor M-versies, binnenwerk in gietijzer en vermiculiet voor W-versies
- Grote uitneembare kolenbunker (autonomie tot 36u) bij multibrandstofkachels (M).
- Plaats rookafvoer bij M-versie achteraan, bij WT en WD-versie boven- en achteraan.

OPTIE:

- Kookplaat voor M-versies
- Sierdeksel voor M-versies
- Korte pootjes (110mm lager) voor alle TAI-versies

Optioneel is er ook een “korte poten”-set beschikbaar. Compatibel bij elke TAI-kachel. Hieronder getoond bij model TAI55M.

TAI45WD:
Prijs vanaf (incl. 21% BTW):
€ 1.790,80

Rendement: 80%
BxHxD: 615x800x425 mm

Tijdloze houtkachel met zijvuldeur.

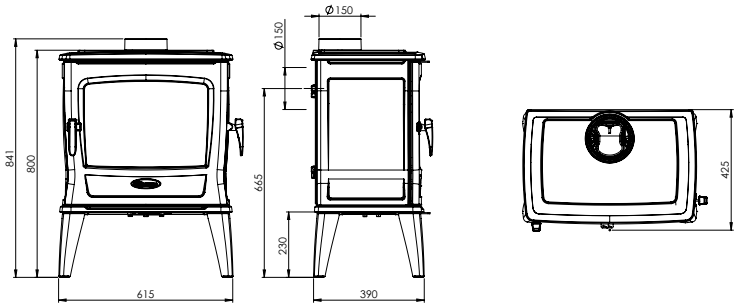

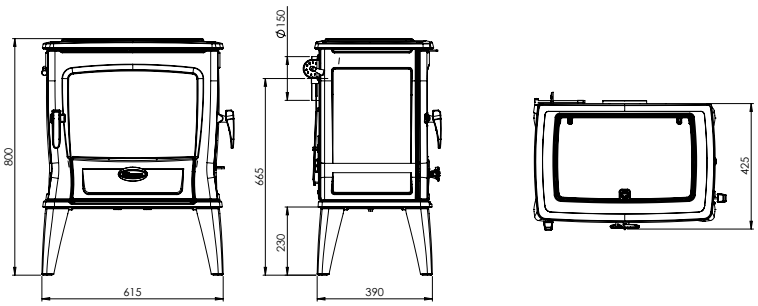

TAI45M:
Prijs vanaf (incl. 21% BTW):
€ 1.948,10

Rendement: 75%
BxHxD: 615x800x465 mm

Tijdloze multibrandstofkachel met vultrechter en zijvuldeur.

TAI45WD

TAI35W

TAI35W:
Prijs vanaf (incl. 21% BTW):
€ 1.331,00

Rendement: 81%
BxHxD: 520x785x400 mm

Tijdloze houtkachel.

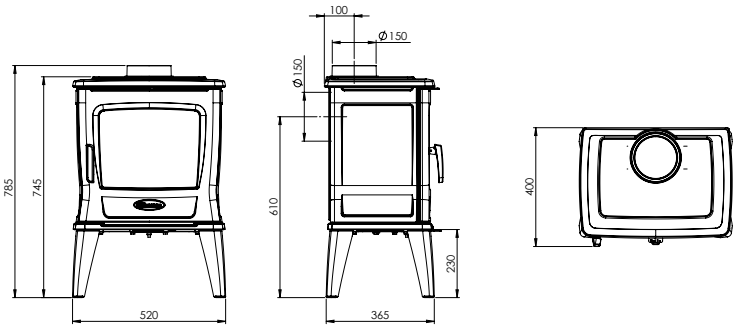

525CB

HOUT

ALGEMENE SPECIFICATIES

- Brandstof: hout
- Nominaal vermogen: 8,0 kW
- Ø aansluiting rookafvoer: 150mm
- Plaats rookafvoer: boven- en achteraansluiting
- Lengte houtblokken: 40cm
- Aansluiting voor externe luchtaanvoer
- Rendement: 80%
- Tijdloos design
- Grotere versie dan 325CB

ENERGIE SCORE

A+

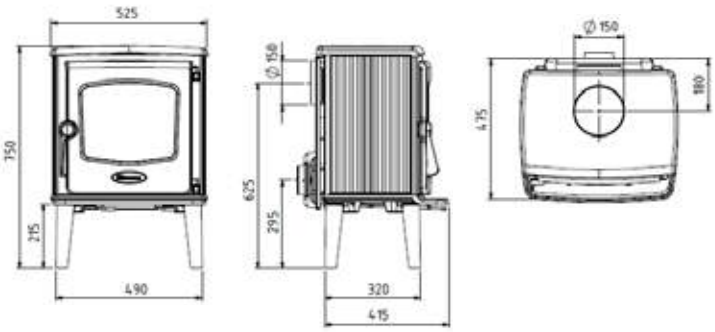

525CB:
Prijs vanaf (incl. 21% BTW):
€ 1.445,95

Rendement: 80%
BxHxD: 525x750x475 mm

Tijdloze houtkachel.

HOUT

325CB

ALGEMENE SPECIFICATIES

- Brandstof: hout
- Nominaal vermogen: 6,0 kW
- Ø aansluiting rookafvoer: 125mm
- Plaats rookafvoer: boven- en achteraansluiting
- Lengte houtblokken: 30cm
- Aansluiting voor externe luchtaanvoer
- Rendement: 81%
- Tijdloos design
- Kleinere versie dan 525CB

ENERGIE SCORE

A+

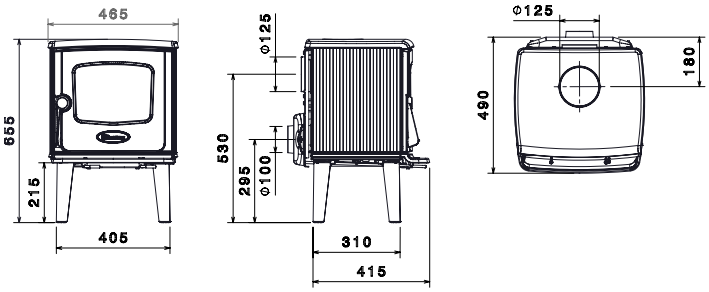

325CB:
Prijs vanaf (incl. 21% BTW):
€ 1.355,20

Rendement: 81%
BxHxD: 465x655x490 mm

Tijdloze houtkachel.

BOW/WB

BOW

- BOW
- BOW/P
- BOW/WB

HOUT

ALGEMENE SPECIFICATIES

- Brandstof: hout
- Nominaal vermogen: 9,0 kW
- Vermogensbereik: 3,0-11,0kW
- Ø aansluiting rookafvoer: 150mm
- Plaats rookafvoer: bovenaansluiting
- Lengte houtblokken: 50cm
- Ovale vormgeving en gebogen glasdeur
- Panoramisch zicht op het vuur
- Keuze uit 3 uitvoeringen: op poten, op sokkel of op houtvak.

ENERGIE SCORE

A

BOW/WB

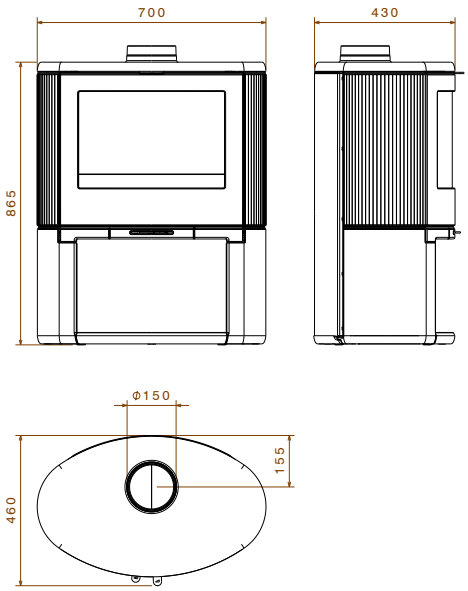

BOW/WB:
Prijs vanaf (incl. 21% BTW):
€ 2.135,65

Rendement: 79%
BxHxD: 700x865x460 mm

Ovale houtkachel met gebogen glas. Op houtvak.

BOW

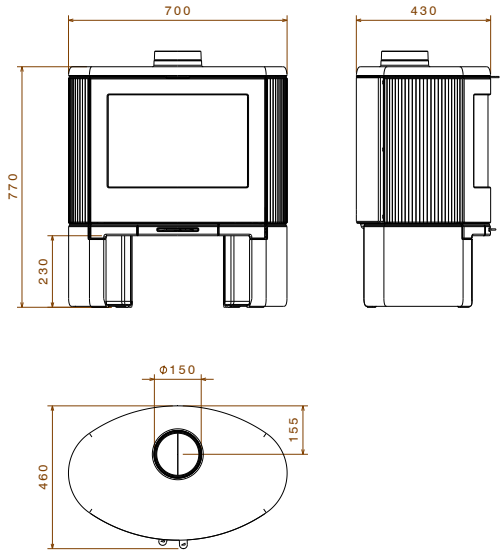

BOW:
Prijs vanaf (incl. 21% BTW):
€ 1.984,40

Rendement: 79%
BxHxD: 700x770x460 mm

Ovale houtkachel met gebogen glas.

BOW/P:
Prijs vanaf (incl. 21% BTW):
€ 2.105,40

Rendement: 79%
BxHxD: 700x870x460 mm

Ovale houtkachel met gebogen glas. Op sokkel.

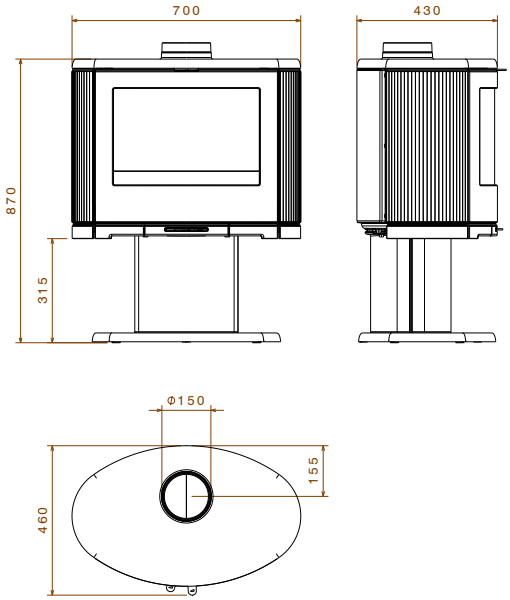

BOW/P

BRUT200

BRUT

- BRUT 100
- BRUT 200

HOUT

ALGEMENE SPECIFICATIES:

- Brandstof: hout
- Nominaal vermogen: 6,5 kW
- Vermogensbereik: 4,5-8,5kW
- Ø aansluiting rookafvoer: 150mm
- Plaats rookafvoer: bovenaansluiting
- Lengte houtblokken: 35cm
- Zwart gelakt of email (E12: wit-wit)
- Keuze uit:
    - BRUT 100 zonder poten
    - BRUT 200 hoge poten

OPTIE

- Geëmailleerde rookafvoerbuizen (E12)

ENERGIE SCORE

A

BRUT100/E12

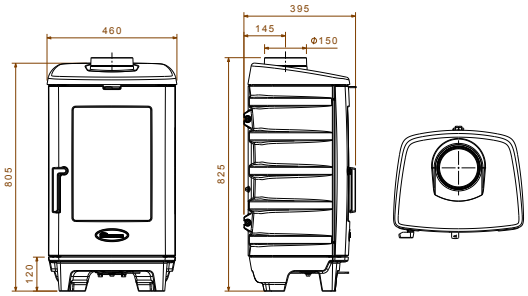

BRUT100:
Prijs vanaf (incl. 21% BTW):
€ 1.324,95

Rendement: 78%
BxHxD: 460x825x395 mm

Robuuste houtkachel met hoog glas. Lage poten.

E12

BRUT200:
Prijs vanaf (incl. 21% BTW):
€ 1.445,95

Rendement: 78%
BxHxD: 460x825x395 mm

Robuuste houtkachel met hoog glas. Hoge poten

E12

ASTRO4

- ASTRO4CB/P & ASTRO4MF/P
- ASTRO4CB/WB & ASTRO4MF/WB

HOUT KOLEN BRIKETTEN

ALGEMENE SPECIFICATIES

- Nominaal vermogen: 8,0kW
- Vermogensbereik: 2,5-10,0kW
- Ø aansluiting rookafvoer: 150mm
- Plaats rookafvoer: boven- en achteraansluiting
- Lengte houtblokken: 25cm
- Brandstof ASTRO4CB: hout
- Brandstof ASTRO4MF: hout, kolen en bruinkoolbriketten
- Aansluiting voor externe luchtaanvoer via de sokkel of het houtvak
- Grote frontale glasdeur en 2 hoge vlakke zijvensters

ENERGIE SCORE

A

ASTRO4 is ook beschikbaar als multibrandstofkachel (MF). Deze versie is uitgerust met een schudrooster.

OPTIE

- Vloerplaat ASTRO4, in transparant glas of in staal (BxD = 610 x 383 mm).
- Hitteschild

ASTRO4MF/WB + OPTIONELE STALEN VLOERPLAAT

ASTRO4CB/P

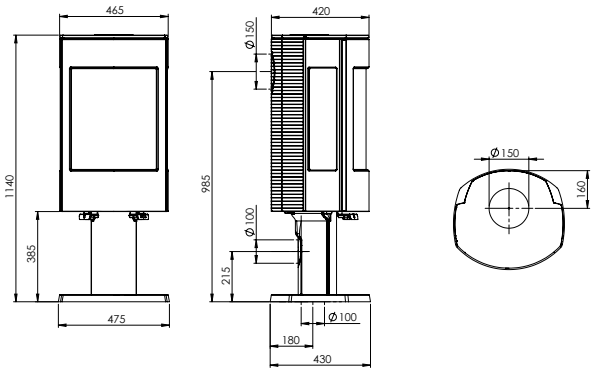

ASTRO4CB/P:
Prijs vanaf (incl. 21% BTW):
€ 2.534,95

Rendement: 76%
BxHxD: 475x1140x430 mm

Houtkachel met vlak zijglas. Op sokkel.

ASTRO4MF/P:
Prijs vanaf (incl. 21% BTW):
€ 2.534,95

Rendement: 77%
BxHxD: 475x1140x430 mm

Multibrandstofkachel met vlak zijglas. Op sokkel.

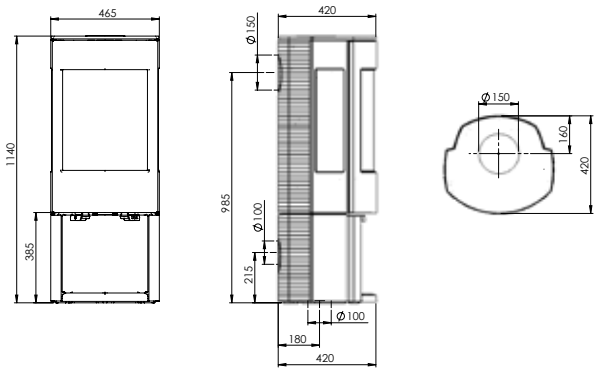

ASTRO4CB/WB:
Prijs vanaf (incl. 21% BTW):
€ 2.601,50

Rendement: 76%
BxHxD: 475x1140x420 mm

Houtkachel met vlak zijglas. Op houtvak.

ASTRO4MF/WB:
Prijs vanaf (incl. 21% BTW):
€ 2.601,50

Rendement: 77%
BxHxD: 475x1140x420 mm

Multibrandstofkachel met vlak zijglas. Op houtvak.

ASTRO3CB/WB + OPTIONELE GLAZEN VLOERPLAAT

ASTRO3CB/WB:
Prijs vanaf (incl. 21% BTW):
€ 2.837,45

Rendement: 76%
BxHxD: 515x1140x420 mm

Houtkachel met prismatisch zijglas.
Op houtvak.

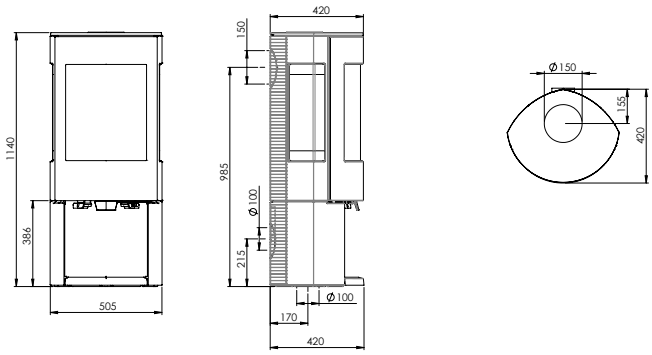

ASTRO3CB/P:
Prijs vanaf (incl. 21% BTW):
€ 2.764,85

Rendement: 76,40%
BxHxD: 515x1140x420 mm

Houtkachel met prismatisch zijglas.
Op sokkel.

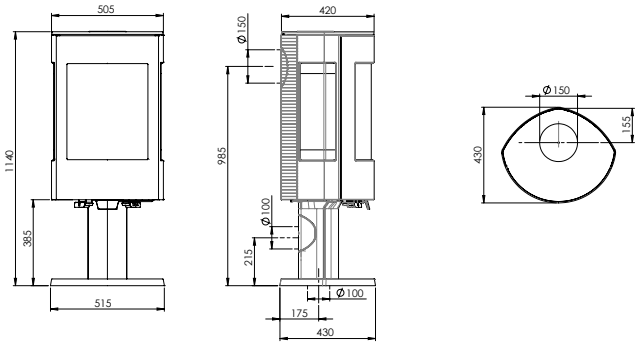

ASTRO3

- ASTRO3CB/P
- ASTRO3CB/WB

HOUT

ALGEMENE SPECIFICATIES

- Brandstof: hout
- Nominaal vermogen: 8,0kW
- Vermogensbereik: 2,5-10,0kW
- Ø aansluiting rookafvoer: 150mm
- Plaats rookafvoer: boven- en achteraansluiting
- Lengte houtblokken: 25cm
- Aansluiting voor externe luchtaanvoer via de sokkel of het houtvak
- Groot frontaal vensterglas en 2 hoge geknikte zijvensters.

1

2

OPTIE

- Vloerplaten ASTRO3, in transparant glas (dikte 8mm) of in staal (dikte 2mm), rond of met hoeken
  - FPS3.2: hoekig (staal), BxD = 514 x 457 mm
  - FPG3.2: hoekig (glas), BxD = 514 x 441 mm
  - FPS3.1: rond (staal), BxD = 572 x 447 mm
  - FPG3.1: rond (glas), BxD = 572 x 443 mm
- Hitteschilden vast (1) of met roterende 'vleugels' (2)

ENERGIE SCORE

A

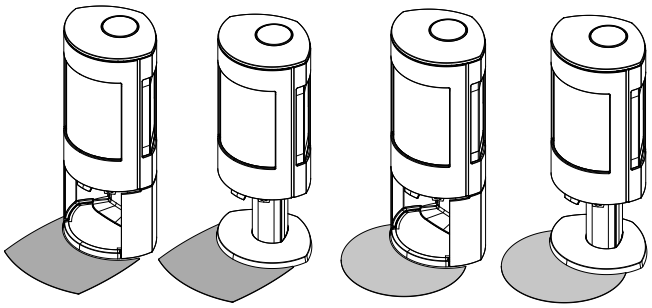

ASTRO3CB/P

ASTRO2

- ASTRO2/L

ALGEMENE SPECIFICATIES

- Brandstof: hout
- Nominaal vermogen: 7,0kW
- Vermogensbereik: 2,3-9,0kW
- Ø aansluiting rookafvoer: 150mm
- Plaats rookafvoer: boven- en achteraansluiting
- Lengte houtblokken: 30cm
- Aansluiting voor externe luchtaanvoer: achteraan en via de sokkel

ASTRO2/L:
Prijs vanaf (incl. 21% BTW):
€ 1.736,35

Rendement: 79%
BxHxD: 520x890x450 mm

Houtkachel op pootjes.

ENERGIE SCORE

A

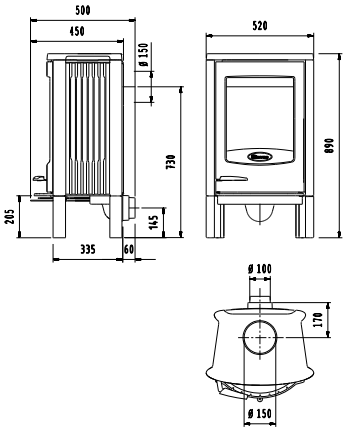

ASTRO2/L

425GM

HOUT KOLEN BRIKETTEN

ALGEMENE SPECIFICATIES 425GM

- Nominaal vermogen: 8,0kW
- Vermogensbereik: 2,7-10,0kW
- Ø aansluiting rookafvoer: 150mm
- Plaats rookafvoer: boven- en achteraansluiting
- Lengte houtblokken: 40cm
- Brandstof GM: hout, kolen, bruinkoolbriketten
- Verstelbare poten (in hoogte)
- Zwart gelakt of emailuitvoering: E6 (majolica bruin), E8 (crèmewit)

OPTIE

- Geëmailleerde rookafvoerbuizen: E6 (majolica bruin), E8 (crèmewit)

ENERGIE SCORE

A+

425GM

425GM:
Prijs vanaf (incl. 21% BTW):
€ 1.464,10

Rendement: 80%
BxHxD: 550x765/845x445 mm

Rustieke multibrandstofkachel met verstelbare poten.

E6 E8

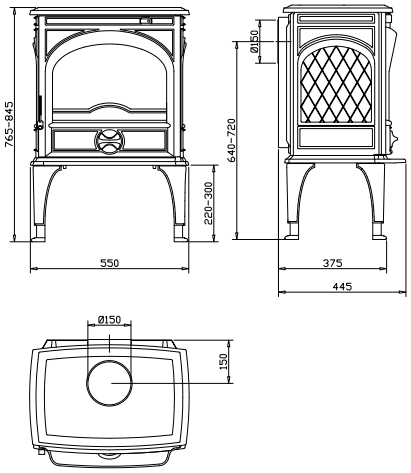

250

HOUT KOLEN

ALGEMENE SPECIFICATIES

- Nominaal vermogen: 6,0 kW
- Vermogensbereik: 2,0-8,0kW
- Lengte houtblokken: 30cm
- Ø aansluiting rookafvoer: 125mm
- Plaats rookafvoer: boven- en achteraansluiting
- Brandstof 250: hout en kolen

ENERGIE SCORE

A+

250:
Prijs vanaf (incl. 21% BTW):
€ 1.101,10

Rendement: 82%
BxHxD: 455x645x405 mm

Kleine rustieke
multibrandstofkachel.

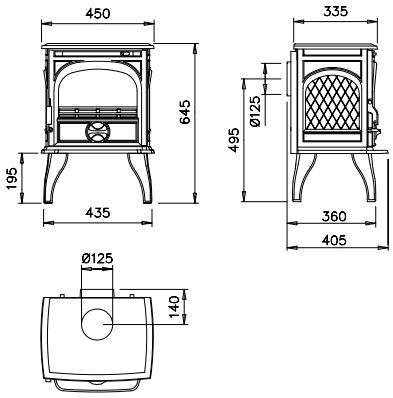

310GX

HOUT KOLEN BRIKETTEN

ALGEMENE SPECIFICATIES 310GX

- Brandstof: hout, kolen en bruinkoolbriketten
- Nominaal vermogen: 8,0kW
- Vermogensbereik: 2,7-10,0kW
- Lengte houtblokken: 60cm
- Plaats rookafvoer: boven- en achteraansluiting
- Rendement: 79%
- Ø aansluiting rookafvoer: 150mm achteraan of 125mm bovenaan
- Rustieke vormgeving met decoratieve Noorse figuren
- Frontale glasdeur en extra zijvuldeur

OPTIE

- Opzetstukken 400 en 200 voor extra warmterecuperatie.
- Set aansluiting 310GX in combinatie met 200 en/of 400, of bovenaansluiting 310GX

ENERGIE SCORE

A

310GX met opzetstukken "400" en "200"

310GX:
Prijs vanaf (incl. 21% BTW):
€ 1.560,90

Rendement: 79%
BxHxD: 805x710x435 mm

Multibrandstofkachel met zijvuldeur.

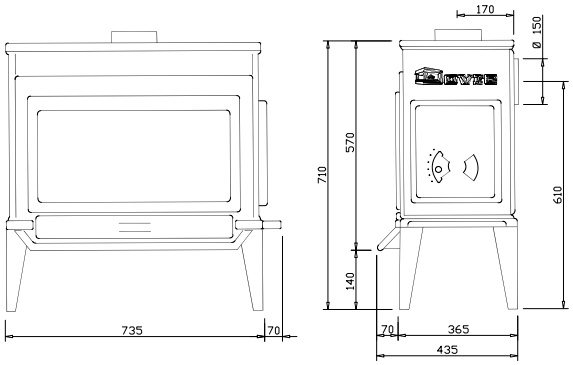

WOOD

300CB

300CB met opzetstuk "400"

ALGEMENE SPECIFICATIES 300CB

- Brandstof: hout
- Nominaal vermogen: 6,0kW
- Vermogensbereik: 2,0-8,0kW
- Lengte houtblokken: 60cm
- Ø aansluiting rookafvoer: 125mm
- Plaats rookafvoer: zij-, boven- en achteraansluiting
- Rendement: 80%

OPTIES

- Opzetstukken 400 en 200 voor extra warmterecuperatie
- Deksel met kraag voor bovenaansluiting

ENERGIE SCORE

A+

300CB:
Prijs vanaf (incl. 21% BTW):
€ 1.458,05

Rendement: 80%
BxHxD: 810x730x365 mm

Traditionele houtkachel met Noorse figuren.

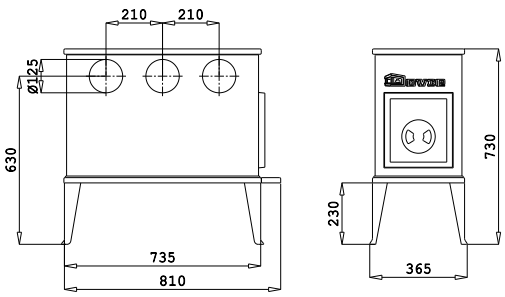

100CBS

HOUT

ALGEMENE SPECIFICATIES 100CBS

- Brandstof: hout
- Nominaal vermogen: 5,0kW
- Ø aansluiting rookafvoer: 125mm
- Plaats rookafvoer: zij-, boven- en achteraansluiting
- Lengte houtblokken: 35cm
- Rustieke vormgeving met decoratieve Noorse figuren

OPTIE

- Opzetstukken 400 en 200 voor extra warmterecuperatie.
- Deksel met kraag voor bovenaansluiting

ENERGIE SCORE

A

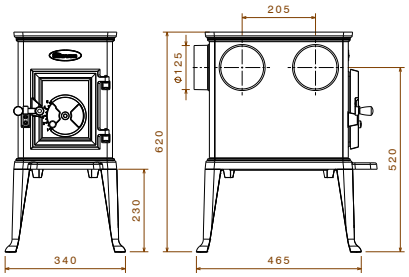

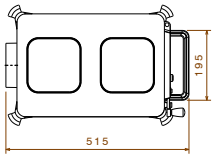

100CBS:
Prijs vanaf (incl. 21% BTW):
€ 798,60

Rendement: 76%
BxHxD: 515x620x340 mm

Traditionele houtkachel met Noorse figuren.

100CBS MET OPZETSTUK "200"

360CB3

HOUT

ALGEMENE SPECIFICATIES

- Brandstof: hout
- Nominaal vermogen: 7,0 kW
- Ø aansluiting rookafvoer: 130mm
- Plaats rookafvoer: zij-, boven- en achteraansluiting
- Lengte houtblokken: 40cm
- Rendement: 75%
- Tijdloos design
- Grotere versie dan 350CB(3)

ENERGIE SCORE

A

360CB3

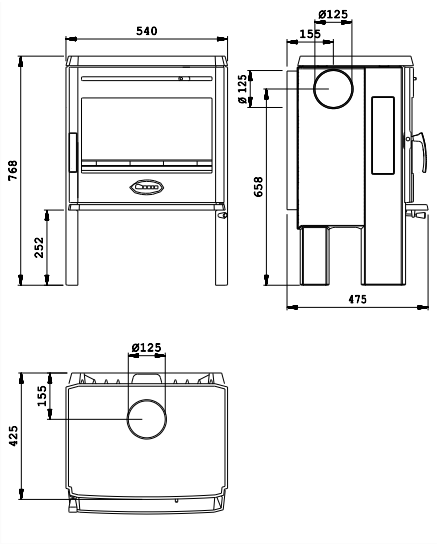

360CB3:
Prijs vanaf (incl. 21% BTW):
€ 1.706,10

Rendement: 75%
BxHxD: 542x768x475 mm

Lage en compacte houtkachel met zijruiten en vaste poten.

350CB3

HOUT

ALGEMENE SPECIFICATIES

- Brandstof: hout
- Nominaal vermogen: 6,0 kW
- Ø aansluiting rookafvoer: 125mm
- Plaats rookafvoer: zij-, boven- en achteraansluiting
- Lengte houtblokken: 30cm
- Rendement: 77%
- Tijdloos design
- Kleinere versie dan 360CB(3)

ENERGIE SCORE

A

350CB3

350CB3:
Prijs vanaf (incl. 21% BTW):
€ 1.494,35

Rendement: 77%
BxHxD: 430x768x475 mm

Lage en compacte houtkachel met zijruiten en vaste poten.

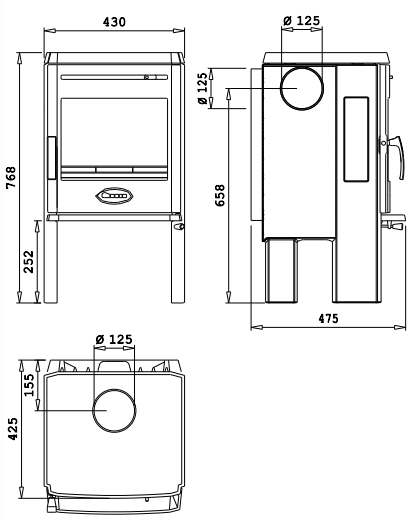

IJZERGIETERIJ

GIETIJZER ZOALS ALLEEN DOVRE HET MAAKT

Hoogwaardig gietijzer is de ideale warmtegeleider. De vormvastheid en hoge temperatuurbestendigheid van gietijzer zijn de beste garanties voor de duurzaamheid van uw toestel. Dat is waar de Dovre-gieterij zich in heeft gespecialiseerd.

Het gebruik van de modernste productiemethoden en ultrafijn vormzand komt niet alleen de vormvastheid, maar ook de esthetiek van de oppervlaktestructuur ten goede.

EIGEN GIETERIJ GAAT VOOR KWALITEIT

Sinds in België een uiterst moderne gieterij werd gebouwd, heeft Dovre ook een stevige plaats veroverd op de toeleveringsmarkt. De hoge automatiseringsgraad van de gieterij maakt Dovre tot een ideale partner voor de productie van grote series gietwerk met geringe wanddikte en een gewicht tot circa 30 kg. Het gietwerk wordt gekenmerkt door een zeer gelijkmatig oppervlak en een grote maatnauwkeurigheid. Dovre garandeert u hoge kwaliteit en beschikt tevens over uitgebreide bewerkings- en montagefaciliteiten. Daarnaast zijn er een sterk uitgeruste plaatbewerkingsinstallatie en een hypermoderne emailleerinstallatie aanwezig.

Meer info: www.dovrefoundry.com

TIPS BIJ DE KEUZE VAN UW KACHEL/HAARD

BRANDSTOF

Welke brandstof verkiest u? Een cruciale vraag bij de aankoop van een haard of kachel. Hout, kolen, bruinkoolbriketten, gas, ...? Lees er meer over bij "SOORTEN BRANDSTOF" op de volgende pagina.

RENDEMENT

Hoe hoger het rendement, hoe meer warmte u ontvangt en hoe minder brandstof u nodig hebt. Het rendement van Dovre houtkachels en -haarden werd geoptimaliseerd met onder andere een secundaire naverbranding, waarbij dankzij een extra luchttoevoer ook de rookgassen verbranden. Dat is goed voor het rendement, de veiligheid en het milieu. Het resulteert ook in een volledigere verbranding waardoor er veel minder as overblijft.

CAPACITEIT

Kies uw toestel in functie van de ruimte die u wilt verwarmen.
U komt tot het beste resultaat als uw toestel constant aan zijn nominaal vermogen brandt. Als uw toestel te groot is, zal het vaak op een te laag verbrandingsregime moeten werken. Het gevolg daarvan is een onvolledige verbranding en dat is niet goed voor uw schoorsteen (verhoogd risico op schouwbrand door roetcondensatie), noch voor het milieu (onverbrande rookgassen in de atmosfeer).

VRIJSTAAND OF INBOUW?

Een HAARD wordt ingebouwd in de muur. Daarbij is alleen het frontglas zichtbaar. Er is keuze tussen een inbouwhaard of inbouwcassette. Inbouwhaarden zitten volledig ingebouwd in de schoorsteenmantel en zijn achteraf niet zonder breekwerken te verwijderen. Inbouwcassettes (ook inzethaarden of inserts genoemd) schuiven, dankzij de compacte vorm en vlakke bovenkant, in een opening van de schouwmantel. Dat betekent dat de kader van het toestel de opening afdekt. Op dezelfde manier kunnen deze toestellen achteraf eenvoudig en zonder breekwerken uit de schouwmantel worden verwijderd.

Een KACHEL bevindt zich voor de schoorsteenopening en staat vrij in de ruimte (meestal tegen een muur). Een kachel kan worden beschouwd als een bijkomend meubel in de woonruimte. Bij een kachel geniet u nog meer van de stralings- en convectiewarmte rondom het toestel en in geval van een topaansluiting zorgt de extra stralingswarmte van de buis voor een optimale warmterecuperatie.
Het rendement van kachels is ongeveer hetzelfde als dat van inbouwhaarden en -cassettes.

SOORTEN BRANDSTOF

In ons gamma kunt u kiezen uit verschillende brandstoffen: hout, gas, kolen of multibrandstof (= hout, kolen en bruinkoolbriketten).

VASTE BRANDSTOFFEN:

De vaste brandstoffen waaruit u kunt kiezen, zijn hout, kolen en bruinkoolbriketten. Hout en kolen hebben een totaal verschillende verbranding.

KOLEN moeten het hebben van een gloeiende hitte. Bij de aankoop van kolen moet u letten op het asgehalte. Dat mag niet hoger zijn dan 5%, Kies daarom voor de soort antraciet A. Meer info op www.steenkoolinfo.be.

HOUT daarentegen brandt helemaal op en geeft een grotere verbrandingswarmte af, wat voor een gezelliger effect zorgt. Goed haardhout moet volledig droog zijn. De vochtigheidsgraad mag niet hoger zijn dan 15 %. Anders verbrandt het hout op een onvoldoende hoge temperatuur, waardoor het rendement aanzienlijk zakt en er schadelijke gassen in het milieu kunnen terechtkomen. Bovendien kan een te lage temperatuur roetaanslag in het rookkanaal veroorzaken.

BRUINKOOLBRIKETTEN zijn handig in gebruik, hebben een langzame verbranding en door de gloeiende werking blijft de kachel lang warm.

GAS:

Een kachel op gas is zeer gebruiksvriendelijk: u kunt deze gemakkelijk aan- of uitzetten en programmeren. Het vlammenbeeld is wel anders dan bij een houtvuur. U kunt kiezen tussen een open of gesloten verbranding. Bij gesloten verbranding wordt de verse lucht via een dubbelwandige buis aangevoerd.

TIP!
Goed haardhout moet pakweg drie jaar drogen. Hout droogt gemiddeld één cm per jaar; het zo klein mogelijk klieven komt het droogproces dus ten goede. Geschilderd en geïmpregneerd hout en afvalhout horen niet thuis in een haard of kachel en kunnen bij de verbranding ongezonde emissies veroorzaken. Bovendien loopt u het risico dat uw verzekering weigert om de schade te vergoeden van een brand die mee te wijten is aan het stoken met behandeld hout.

HOUT

GAS

KOLEN

BRIKETTEN

EMAIL

Bij Dovre zijn de gietijzeren basisuitvoeringen van onze vrijstaande kachels zwart gelakt. Maar waar aangegeven zijn ze ook in emailuitvoering verkrijgbaar. Zo wordt uw kachel niet alleen een verwarmingsbron, maar ook een decoratief element dat perfect is aangepast aan uw interieur. Het emailleren gebeurt in een tweelagensysteem dat ontwikkeld is volgens de recentste en modernste technieken en dat een kwalitatief hoogstaande afwerking garandeert. U hebt de keuze uit een uniek gamma glanzende kleuren. Het geëmailleerde oppervlak is ook gemakkelijk schoon te maken, waardoor uw kachel er jarenlang als nieuw blijft uitzien!

De emailkleuren zijn:

- E6: majolica bruin
- E8: crèmewit
- E9: olijfgroen
- E12: wit-wit
- E14: lichtgrijs

EMAIL MAJOLICA BRUIN

EMAIL CRÈMEWIT

EMAIL OLIJFGROEN

EMAIL WIT-WIT

EMAIL LICHTGRIJS

DE TECHNIEK VAN NAVERBRANDING

SECUNDAIRE VERBRANDING: HOOG RENDEMENT EN SCHONER MILIEU
De nieuwste generatie Dovre-kachels is voorzien van een uniek dubbel verbrandingssysteem. Via de achterzijde wordt secundaire lucht in de kachel toegelaten. Deze wordt eerst verwarmd en vervolgens naar de verbrandingskamer geleid. Zo ontstaat een secundaire verbranding die de resterende, niet volledig verbrande rookgassen opnieuw doet ontvlammen. Resultaat: een hoger warmterendement en een schone en milieubewuste verbranding.

RECHTSTREEKSE AANVOER VAN VERSE LUCHT: “OUTSIDE AIR”

Wist u dat uw kachel of haard rechtstreeks lucht van buitenaf kan nemen? Zo wordt er geen zuurstof of opgewarmde lucht meer uit de (woon)kamer gehaald. De beste keuze voor huizen met een ventilatiesysteem of goed geïsoleerde lage-energiewoningen.

BUITENLUCHT OF LUCHT VANUIT EEN ANDERE RUIMTE?
U kunt zelf kiezen vanuit welke plaats de verse aanvoerlucht komt: rechtstreeks van buiten, maar evengoed uit een aangrenzende kamer, kelder of berging.

SCHONE EN VEILIGE VERBRANDING
Met deze externe luchttoevoer wordt de nodige lucht continu van buiten aangevoerd en wordt het delicate evenwicht van beluchting en ventilatie niet verstoord. De externe verbrandingslucht gaat na opwarming meteen naar de verbrandingskamer, met een schone, veilige verbranding tot gevolg.

GEZONDE BINNENLUCHT EN ZALIGE WARMTE!
Met een externe luchttoevoer blijft de schone en gezonde binnenlucht gegarandeerd en geniet u van een zalige warmte!

DOVRE PRODUCTEN MET AANVOER VAN BUITENLUCHT
Een groot deel van ons gamma wordt reeds geleverd met een aansluiting voor de aanvoer van buitenlucht (diameter van 100 mm). U vindt deze in een overzicht achteraan deze cataloog bij "Technische specificaties".

AIRWASH: VOOR EEN VENSTER DAT LANGER PROPER BLIJFT

Het Airwash-glasbeluchtingssysteem van Dovre maakt gebruik van een spoiler om de secundaire verbrandingslucht eerst langs het glas te laten stromen. Zo worden onverbrande rookgassen en condens van het glas weggehouden en blijft het venster langer schoon.

BTW-TARIEF VAN 6% BIJ RENOVATIE

(ENKEL VOOR BELGIË, GELDT NIET IN NEDERLAND)

De plaatsing van een kachel of haard valt in veel gevallen onder "renovatie". Daarom geniet u in België bij de aankoop van uw kachel van een btw-tarief van 6% (in plaats van 21%), op voorwaarde dat u aan de volgende voorwaarden voldoet:

- Uw woning is ouder dan 10 jaar.
- Uw woning dient uitsluitend als privéwoning of slechts een “bijkomstig” gedeelte ervan dient om uw beroep uit te oefenen.
- De werken (omvorming, renovatie, rehabilitatie, verbetering, herstelling, onderhoud) worden rechtstreeks aan de eindgebruiker (eigenaar of huurder) gefactureerd.
- De levering en de plaatsing van de materialen gebeuren door dezelfde aannemer. Doe-het-zelvers krijgen geen verlaagd btw-tarief op de aankoop van hun materiaal.

5 + 5 = 10 JAAR GARANTIE

Dovre streeft ernaar om topkwaliteit te leveren. Door de combinatie van vakmanschap, het gebruik van hoogwaardige materialen en onderdelen, en een zeer strenge kwaliteitscontrole kan Dovre 5 jaar garantie geven op het gietijzeren gedeelte*. De garantieperiode voor gietijzeren mantelafwerking wordt verlengd met nog eens 5 jaar* extra indien u het online garantiebewijs binnen 3 maanden na aankoop op onze website invult.
(*) met uitzondering van verslijtdelen die rechtstreeks in aanraking komen met het vuur, zoals glas, stookroosters, binnenplaten enz ...

ECOLABEL

Het Ecolabel biedt u een visuele benadering van de efficiëntie van een toestel. Hoe hoger de quotering, hoe meer warmte men haalt uit eenzelfde hoeveelheid brandstof (hout, gas of kolen).

U vindt de technische gegevens per toestel in de prijslijst van deze catalogus

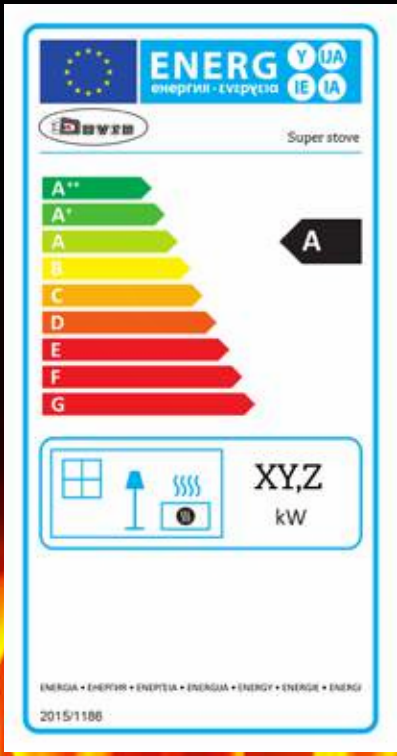

KRIJG HET GEPASTE ADVIES VAN EEN VAKMAN!

Dovre werkt met een netwerk van professionele verdelers die hun vak door en door kennen!
Als u uw kachel of haard bij een Dovre-verdeler koopt, weet u zeker dat u goed zit. Niet alleen koopt u een kachel van uitstekende kwaliteit, u bent ook zeker van deskundig advies en een uitstekende service. Bovendien is uw verdeler steeds op de hoogte van de laatste nieuwtjes rond energie en verwarming, biedt hij u een uitgebreid assortiment én begeleidt hij u vakkundig bij uw keuze. En natuurlijk kunt u ook vertrouwen op een snelle en professionele installatie.

Ga erlangs met uw vragen of bezoek de showroom. Er is vast een Dovre-verdeler in uw buurt!

Op www.dovre.be en www.dovre.nl vindt u een overzicht van de Dovre verdelers.

10 REDENEN OM TE KIEZEN VOOR DOVRE

1. Kwaliteitsvol en duurzaam: massief gietijzer
2. Smaakvol design, voor iedere huiskamer
3. Ruim assortiment
4. Kostenbesparend
5. Eigen ontwikkeling en productie
6. Uitgebreide garantie (tot 10 jaar!)
7. Betrouwbaar
8. Vakbekwaam: 80 jaar ervaring
9. Milieuvriendelijk
10. Authentieke warmte met echte vlammen

Dovre

Bewust stoken?

Je kiest voor een moderne Dovre kachel, proficiat! Maar zelf dan zijn er nog tal van tips om op duurzame wijze om te gaan met uw toestel.

TIPS

DUURZAAM OMGAAN MET JE HOUTKACHEL

- GEBRUIK ENKEL DROOG HOUT MAX 15% VOCHT-PERCENTAGE
- VERBRAND GEEN AFVAL
- LAAT JE SCHOOR-STEEN GEREGELD KUISEN
- HAAL JE HOUT MIN. 24U VOORAF NAAR BINNEN
- QUALITY: GEBRUIK HARD LOOFHOUT: EIK, BEUK, BERK, FRUITBOMEN-HOUT
- ZORG VOOR VOLDOENDE ZUURSTOF
- VERBRAND GEEN BEWERKT HOUT (GEVERFD, SPAANPLAAT,...)
- STOOK NOOIT MEER HOUT DAN AANBEVOLEN

Dovre, vuur met **karakter**

NOTA'S

NOTA'S

NOTA'S

NOTA'S

NOTA'S

NOTA'S

NOTA'S

NOTA'S

Dovre, Vuur met Karakter

DOVRE

www.dovre.be
www.dovre.nl
www.dovrefire.com

In het kader van continue productverbetering, kunnen prijzen, beelden en specificaties van onze producten afwijken van de beschrijving in deze brochure, zonder voorafgaande kennisgeving.

Referentienr 2017/08 BE/NL & NL/NL - ref. 24.00305.049